Schneckengetriebe

Kegelrad-/ Schneckengetriebe

4747
4749
4751
4752
4754
4755

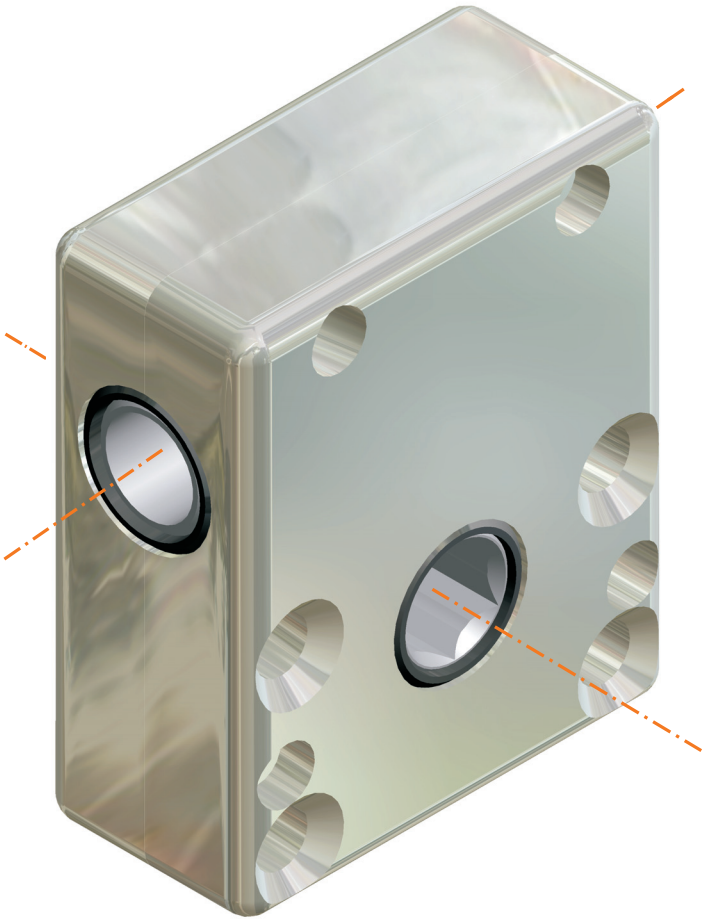

Beschreibung:

Kompaktes Schneckengetriebe. Der Antrieb befindet sich auf der breiten Seite des Getriebes. Das Getriebe ist besonders für den Handbetrieb geeignet.

Kundenspezifisch:

Auf Kundenwunsch sind die Getriebe auch linksgängig erhältlich.

Besondere Merkmale:

- Übersetzungen 1:1, 2.5:1, 3.33:1, 4.33:1, 6:1, 13:1
- Getriebe mit Kunststoffgleitlager
- Einsatzgehärtete Stahlschnecke und Schneckenrad
- Gehäuse aus Zinkdruckguß
- Sonderausführung mit Bronzelager

Schneckengetriebe 4747/4749/4751/4752/4754/4755

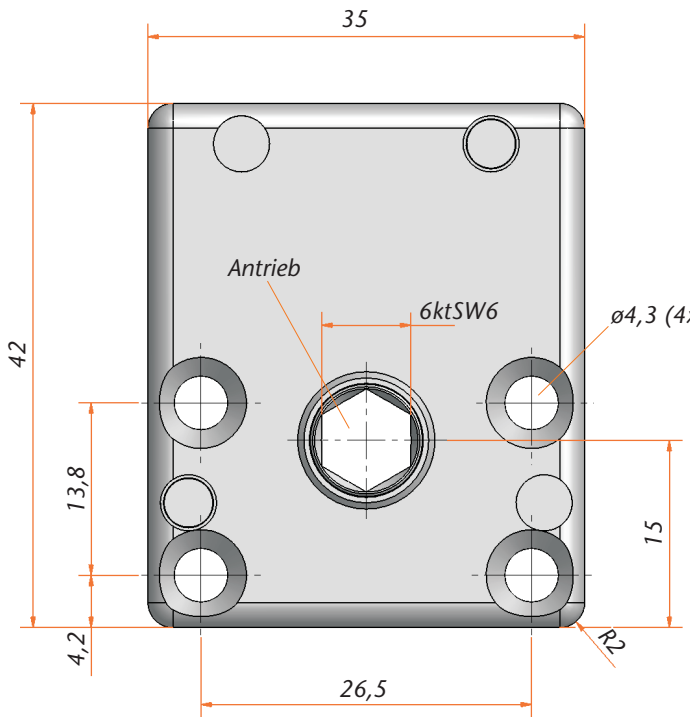

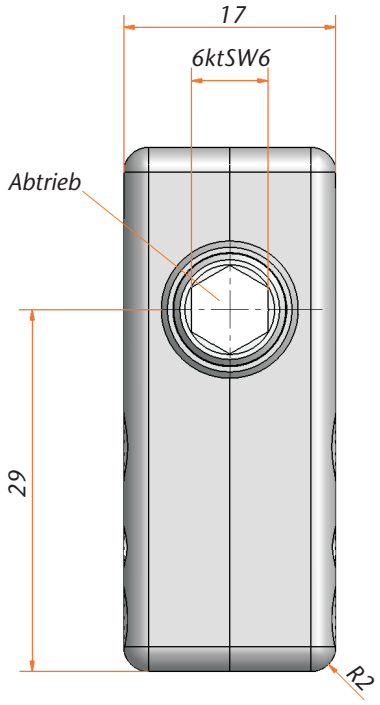

Technische Angaben

Baureihe	4747.00-00	4749.00-00	4751.00-00
Übersetzungen	4.33 : 1	2.5 : 1	1 : 1
Selbsthemmung	ja	nein	nein
Antrieb	6ktSW6 mm	6ktSW6 mm	6ktSW6 mm
Abtrieb	6ktSW6 mm	6ktSW6 mm	6ktSW6 mm
Max. Abtriebsdrehmoment	2 Nm	2 Nm	2 Nm
Max. Antriebsdrehmoment	3 Nm	3 Nm	4 Nm

Baureihe	4752.00-00	4754.00-00	4755.00-00
Übersetzungen	3.33 : 1	6 : 1	13 : 1
Selbsthemmung	ja	ja	ja
Antrieb	6ktSW6 mm	6ktSW6 mm	6ktSW6 mm
Abtrieb	6ktSW6 mm	6ktSW6 mm	6ktSW6 mm
Max. Abtriebsdrehmoment	2,5 Nm	3 Nm	3 Nm
Max. Antriebsdrehmoment	3 Nm	2 Nm	1 Nm