Elektrischer Spindelantrieb

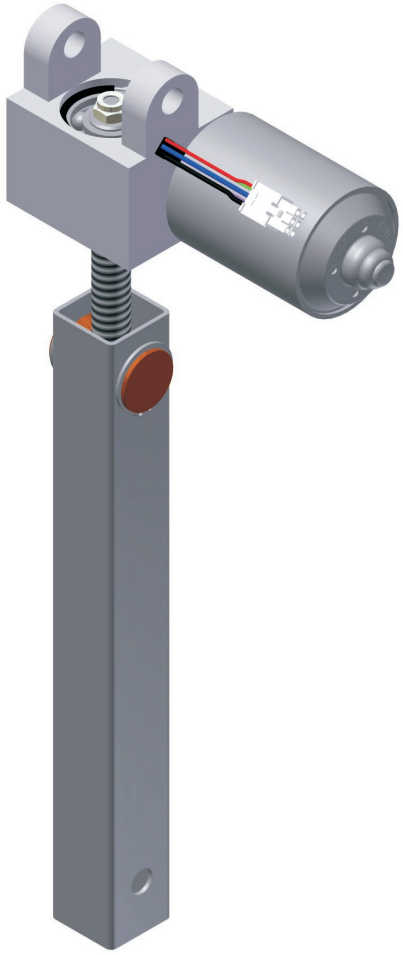

Elektromotorische Spindelantriebe

4642

Beschreibung

Die elektromotorische Antriebslösung für eine stufenlose Linearbewegung. Ausgelegt für Zug- und Druckbelastung.

Besondere Merkmale

Einfache Befestigung, integriertes Wegmesssystem, 1-fach teleskopierbar. Synchronisation mehrerer Antriebe ist möglich.

Kundenspezifisch

Aufgrund des modularen Aufbaus des Antriebs kann bereits bei kleinen Stückzahlen auf spezielle Kundenwünsche eingegangen werden. Der Antrieb ist mit zwei unterschiedlichen Spindelsteigungen lieferbar. Hublänge und Einbaumaß können kundenspezifisch angepasst werden.

Sicherheitshinweise

Abhängig von der eingesetzten Spindel ist die Selbsthemmung des Systems zu prüfen.

Elektrischer Spindelantrieb 4642

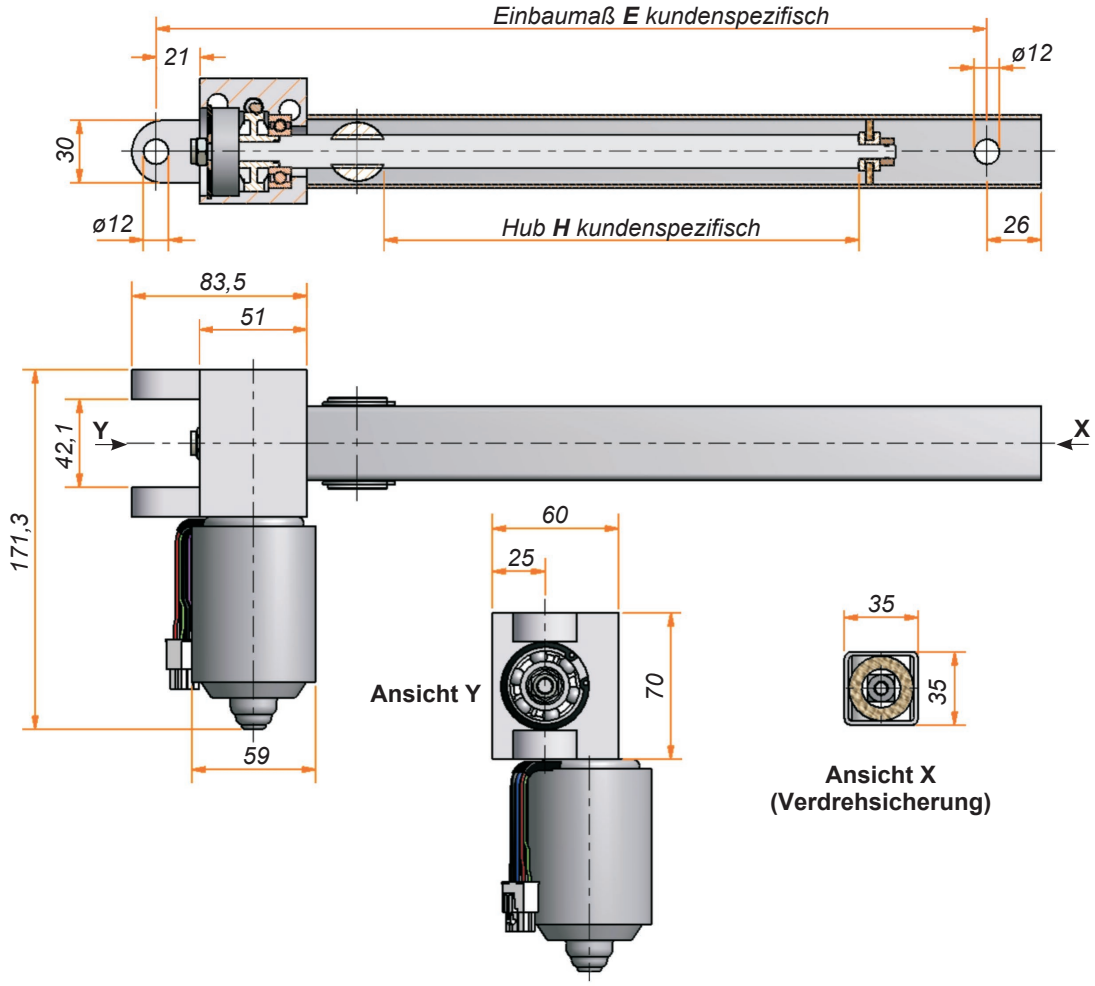

Technische Angaben

Baureihe	4642.00-V01EXXXHXXX	4642.00-V02EXXXHXXX
Antriebsmotor	DC Motor 18 V	DC Motor 18 V
Sensor/Versorgung	Hall/5 V DC/0,3 A	Hall/5 V DC/0,3 A
Schutzart	IP30	IP30
Einschaltdauer	20% (bei 5 Min.)	20% (bei 5 Min.)
Leerlaufdrehzahl	100 U/min (24 V), 150 U/min *	100 U/min (24 V), 150 U/min *
Hub max.	Einbaumaß -135 mm	Einbaumaß -135 mm
Spindeltyp	Tr16x8P4 RH **	SG14x16P4 RH **
Max. Druck/Zug	1500 N	800 N
Max. Antriebsdrehmoment	5 Nm	5 Nm
Verfahrgeschwindigkeit	20 mm/s *	40 mm/s *

* in Verbindung mit LogicData Steuerung Compact-3
** weitere Spindeltypen auf Anfrage möglich