Motorantrieb

Getriebemotoren

KTS
3143

Beschreibung

Motorantrieb mit einem durchgehenden Innensechskant, Elektromotor mit Schneckenradgetriebe.

Besondere Merkmale

Motorantrieb mit integriertem Wegmesssystem.
Einfaches Upgrade von der mauell betriebenen Variante zur elektromotorischen Lösung.
Motor inklusive Motorkabel, Länge 1 m

Kundenspezifisch

Kompakter Motorantrieb für kundenspezifische Anwendungen.

Sicherheitshinweise

Siehe technische Datenblatt.

Motorantrieb 3143

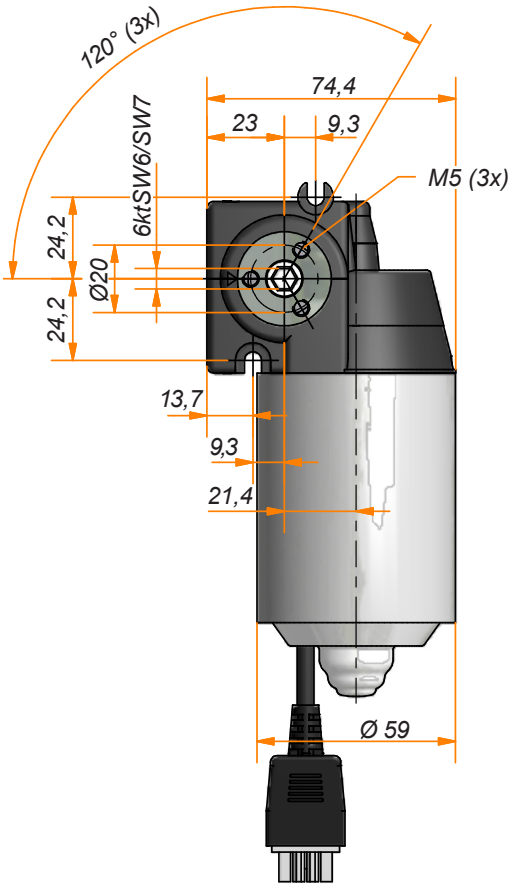

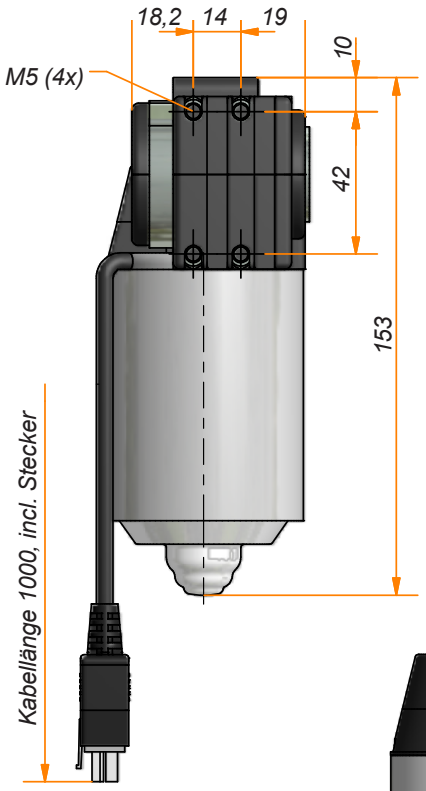

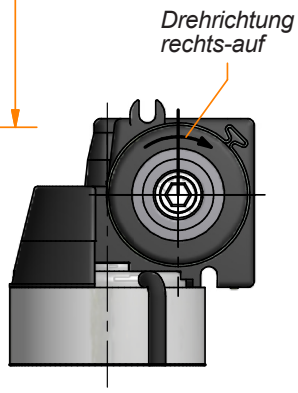

Anwendungsbeispiel

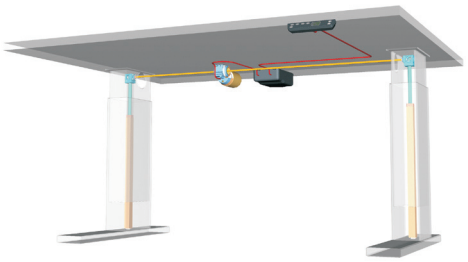

Technische Angaben

Baureihe	3143.00-2002	3143.00-2003	3143.00-2012	3143.00-2013
Antriebsmotor	DC Motor 24 V	DC Motor 24 V	DC Motor 24 V	DC Motor 24 V
Sensor/Versorgung	Hall/5 V DC/0,3A	Hall/5 V DC/0,3A	Hall/5 V DC/0,3A	Hall/5 V DC/0,3A
Strom	5,5 A bei 5 Nm	5,5 A bei 5 Nm	4,2 A bei 2,8 Nm	4,2 A bei 2,8 Nm
Schutzart	IP30	IP30	IP30	IP30
Einschaltdauer	20% (bei 5 Min.)	20% (bei 5 Min.)	20% (bei 5 Min.)	20% (bei 5 Min.)
Leerlaufdrehzahl	115 U/min. (24V) 120 U/min.*	115 U/min. (24V) 120 U/min.*	230 U/min. (24V) 240 U/min.*	230 U/min. (24V) 240 U/min.*
Antrieb	i6ktSW6	i6ktSW7	i6ktSW6	i6ktSW7
Max. Antriebsdrehmoment	5 Nm**	5 Nm**	2,8 Nm**	2,8 Nm**

* in Verbindung mit LogicData Steuerung Compact-3
** siehe Datenblatt „Motorkennlinien“