Antrieb mit Durchgangsspindel 3146

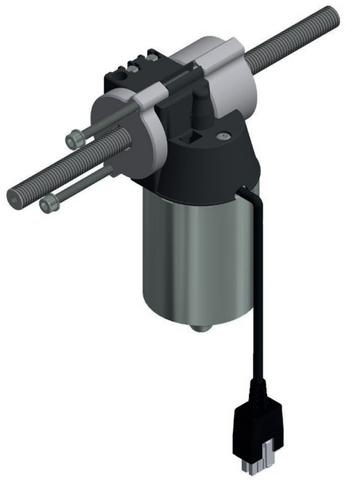

Beschreibung

Gleichstrommotor mit Schneckengetriebe, mit durchlaufender nicht drehender Spindel für Schub- und Zugbewegungen.

Besondere Merkmale

- Zwei integrierte Hallsensoren zur Erfassung der Umdrehungen und der Drehrichtung
- Im Standard mit Durchgangsspindel TR12x3 Andere Spindeltypen auf Anfrage möglich
- Spindelmaterial, Endbearbeitung und Länge der Spindel nach Kundenangaben

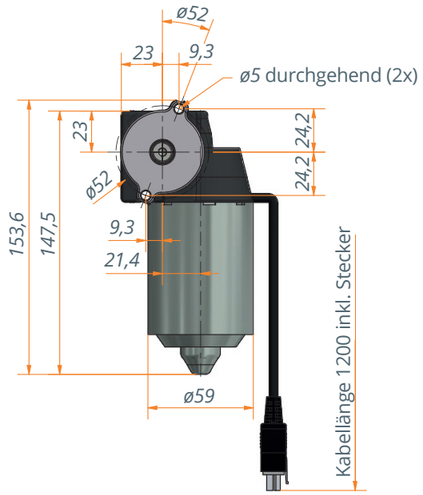

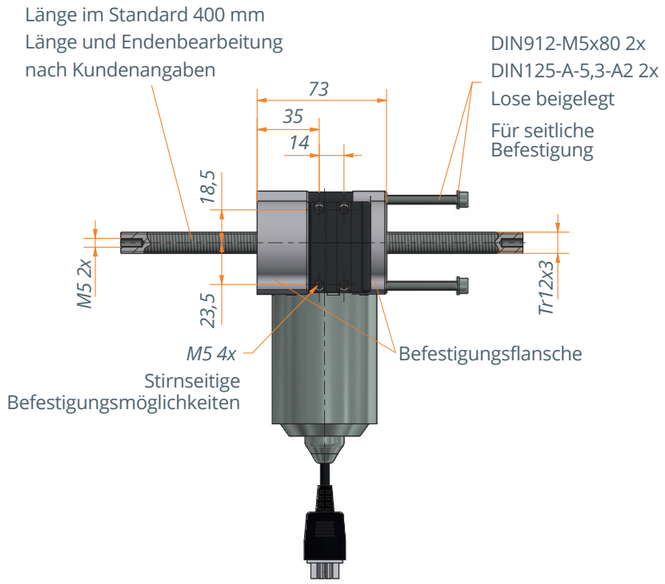

Technische Angaben

Baureihe	*3146.00-0003*
Antriebsmotor	DC Motor 24 V
Sensor/Versorgung	Hall/5 V DC/0,3 A
Schutzart	IP30
Einschaltdauer	20% (bei 5 Min.)
Leerlaufdrehzahl im Leerlauf	115 U/min (24 V) 120 U/min *
Spindeltyp	Tr12x3 RH
Spindellänge	im Standard 400 mm Kundenspezifische Längen möglich
Max. Hubkraft	1200 N
Verfahrgeschwindigkeit	6 mm/s

* in Verbindung mit LogicData Steuerung Compact-3

Steckerbelegung

Ansicht A

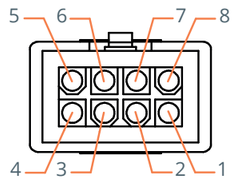

4. Motor black -
8. Motor blue +

WST or ALEX

2. Hall sensor red +5V
1. Hall sensor violet, output 1
3, 7. Hall sensor black -
5. Hall sensor green, output 2

WST or ALEX

Technische Hinweise

- Abhängig von der eingesetzten Spindel ist die Selbsthemmung des Systems zu prüfen
- Achtung: Die Befestigungsflansche sind lediglich am Motorgehäuse zusammengesteckt. Beim Einbau in das System sollten die seitlichen Befestigungsbohrungen genutzt und mit den lose beigelegten Schrauben verschraubt werden. Falls die seitliche Befestigung nicht erforderlich ist, können die Befestigungsflansche einfach weggelassen werden
- Der Antrieb kann sowohl horizontal als auch vertikal eingebaut werden