Ketterer
ANTRIEBE

Kegelradgetriebe

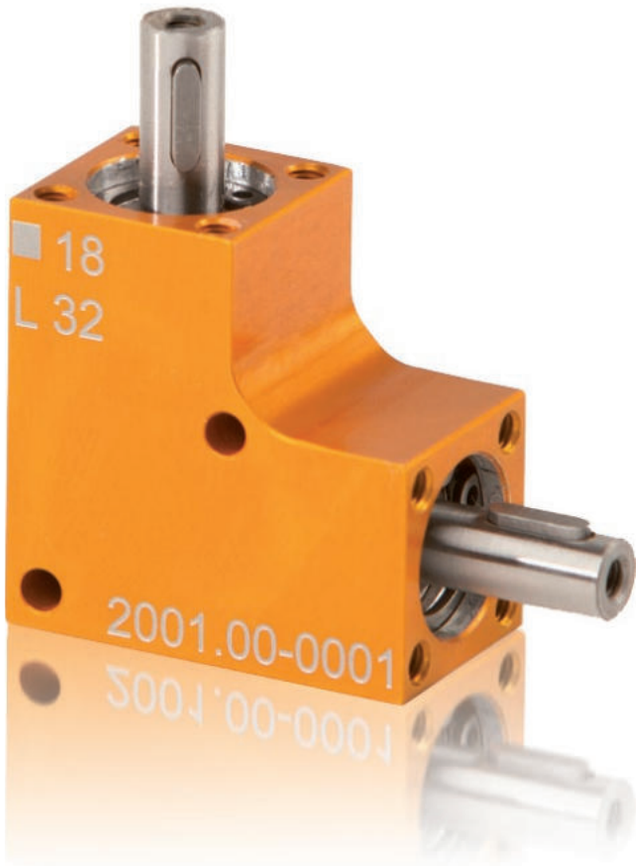

WIR ÜBERSETZEN IDEEN

Innovationsgeist und das Gespür für Ideen abseits des Bekannten ließen uns in mehr als 185 Jahren zum wegweisenden Unternehmen wachsen.

Seit einem Vierteljahrhundert bieten wir kundenspezifische Antriebslösungen für Büro- und Werkstattarbeitsplätze sowie für Beschattungssysteme und Gebäudetechnik an.

Durch Innovation als Tradition ist es gelungen uns als Spezialist und Problemlöser in zahlreichen Bereichen zu etablieren.

1832

Über 185 Jahre Erfahrung

Ergonomie Professional
Building Drives
Industrial Drives
Ergonomie Home & Care

Über 60 Standardlösungen für vier verschiedene Marktsegemente

100% Made in Black Forest

FÜR JEDE ANWENDUNG DAS PASSENDE PRODUKT

Kegelradgetriebe

Seite 04 200X L-Getriebe Winkelgetriebe Ket-Bee
Seite 08 200X LxC-Getriebe Winkelgetriebe Ket-Bee
Seite 12 200X T-Getriebe Winkelgetriebe Ket-Bee
Seite 16 200X TxC-Getriebe Winkelgetriebe Ket-Bee
Seite 20 200X TxD-Getriebe Winkelgetriebe Ket-Bee
Seite 24 3014 Umlenkgetriebe
Seite 26 3039 Umlenkgetriebe
Seite 28 3045 Umlenkgetriebe
Seite 30 3056 Kegelradgetriebe
Seite 32 3057 Kegelradgetriebe
Seite 34 3058 Kegelradgetriebe
Seite 36 3869/3870/3871/3872 Kegelradgetriebe
Seite 38 3872 Kegelradgetriebe Ket-Flex
Seite 40 3874 Kegelradgetriebe
Seite 42 3875 Kegelradgetriebe
Seite 44 3900/3901 Kegelradgetriebe für Durchgangsspindel

Winkelgetriebe Ket-Bee 200X L-Getriebe

2x Vollwelle

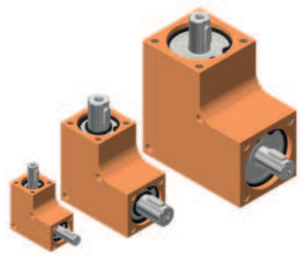

Eine Kegelradgetriebe-Familie bestehend aus 10 Baugrößen für einen vielfältigen Einsatz als Winkelgetriebe.
Kompaktes Design bei maximalem Drehmoment, Robustheit und eine leichtgängige Kraftübertragung zeichnen das Getriebe aus. Eine einfache Schraubbefestigung ermöglicht die unkomplizierte Montage.

Besondere Merkmale

- Wartungsfrei und geräuscharm
- Gehärtete Stahlkegelräder
- Gehäuse Aluminium eloxiert (orange oder silber)
- Übersetzung 1:1
- Zulässige Betriebstemperatur -20°C bis +60°C
- Verdrehspiel an Abtriebswelle 3° ± 1°
- Einschaltdauer 20 % bei 5 min (1 min ON, 4 min OFF)
- Lebensdauer von 1000 Std bei:
  - voller Belastung und
  - Eingangsdrehzahl von 500 U/min und
  - Einschaltdauer 20 % bei 5 min

Bestell.-Nr.	Drehzahlbereich n in min^{-1}	Max. Drehmoment M in Nm	Radial- und Axialbelastung* F_R in N	F_A in N	Teilegewicht in kg
2000.00-L0AXXR1	100/500/1000	0,28/0,08/0,04	48	48	0,03
2001.00-L0AXXR1	100/500/1000	0,35/0,1/0,05	60	60	0,05
2002.00-L0AXXR1	100/500/1000	0,75/0,3/0,15	100	100	0,07
2003.00-L0AXXR1	100/500/1000	2,5/1/0,5	120	120	0,14
2004.00-L0AXXR1	100/500/1000	4/1,5/0,75	140	140	0,19
2005.00-L0AXXR1	100/500/1000	5/2/1	240	240	0,27
2006.00-L0AXXR1	100/500/1000	8/3/1,5	550	550	0,33
2007.00-L0AXXR1	100/500/1000	10/4/2	550	550	0,40
2008.00-L0AXXR1	100/500/1000	12/5/2,5	600	600	0,57
2009.00-L0AXXR1	100/500/1000	14/6/3	750	750	0,80

* Die Werte von F_R gelten nur wenn F_A = 0 N
Die Werte von F_A gelten nur wenn F_R = 0 N

Ket-Bee	Winkelgetriebe 90°			
	Max. Drehmoment (Drehzahlabhängig)		a	d
2000.00-	0,04 bis 0,28	Nm	□15 mm	26 mm
2001.00-	0,05 bis 0,35	Nm	□18 mm	32 mm
2002.00-	0,15 bis 0,75	Nm	□20 mm	35 mm
2003.00-	0,50 bis 2,50	Nm	□24 mm	42 mm
2004.00-	0,75 bis 4	Nm	□26 mm	46 mm
2005.00-	1 bis 5	Nm	□30 mm	53 mm
2006.00-	1,50 bis 8	Nm	□32 mm	56 mm
2007.00-	2 bis 10	Nm	□35 mm	60 mm
2008.00-	2,5 bis 12	Nm	□40 mm	68 mm
2009.00-	3 bis 14	Nm	□45 mm	77 mm

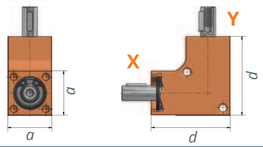

Getriebe-Bauart

L L-Getriebe: Winkelgetriebe 90°

Gehäuse: Material & Optik

0 Alu, orange eloxiert (Standard)
1 Alu, silber eloxiert

* Farbe nach Kundenwunsch auf Anfrage

Ausführung Welle

A **X, Y**: Vollwelle mit Passfeder *(bei 2000 keine Passfeder möglich)*

Wellen Ø in mm je Getriebetyp (Maß m)

XX Beispiel: „06“ bei 2001.00

m: bei 2000	m: bei 2001	m: bei 2002	m: bei 2003	m: bei 2004	m: bei 2005	m: bei 2006	m: bei 2007	m: bei 2008	m: bei 2009	
04	06	06	08	08	08	10	12	12	12	mm
		08	10	12	12	12				

Übersetzung R

R1 i = 1:1

2002.00-	**L**	**0**	**A**	**06**	**R1**	**Beispiel: 2002.00-L0A06R1**

Anwendungsbeispiele

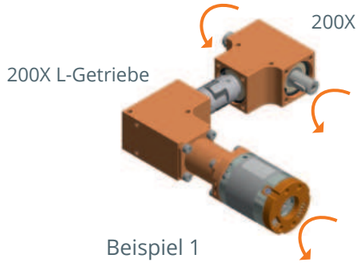

Beispiel 1

In unserer Ket-Bee Familie bieten wir sowohl Getriebe für eine einfache Umlenkung um 90° (200x L-Getriebe) als auch für eine Verteilung der Kraftübertragung auf zwei Antriebe (200x T-Getriebe) an.

Unsere Standardkomponenten bieten eine Vielzahl von Möglichkeiten, um Antriebsaufgaben effizient umzusetzen. Dank zahlreicher Varianten von Schneckengetrieben aus der Ket-Motion Serie können nahezu alle Automatisierungsaufgaben problemlos bewältigt werden.

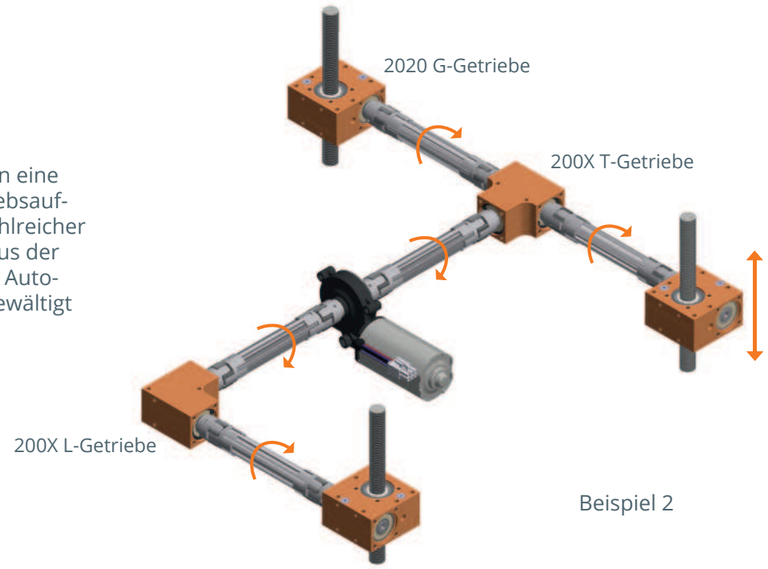

Beispiel 2

Bemaßung allgemein

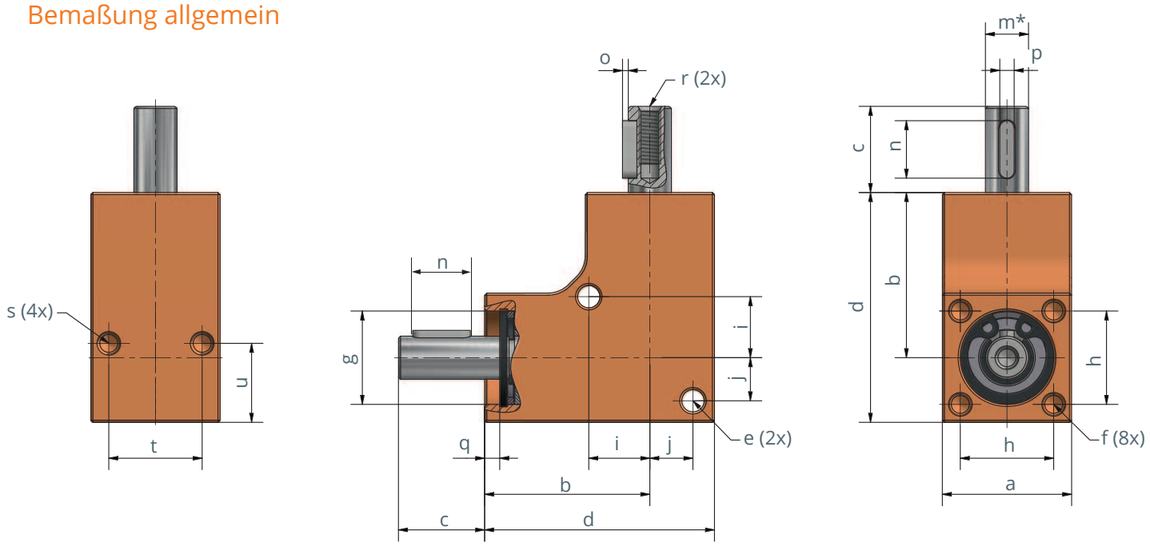

Bemaßung der Welle

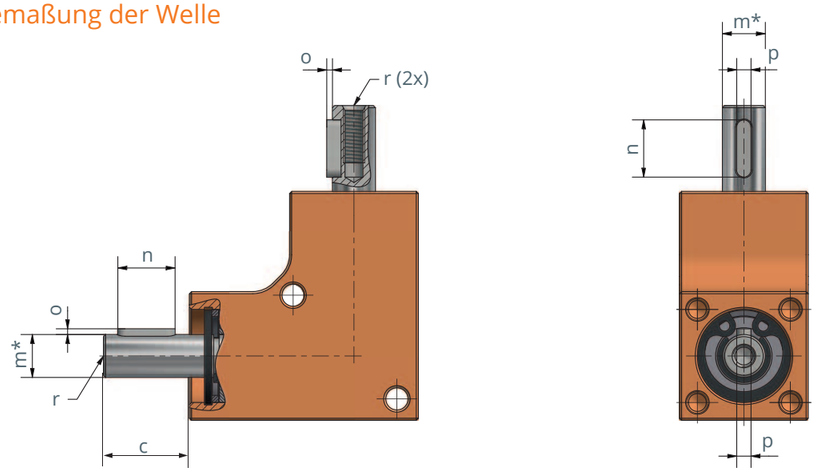

* mit der 3-Punkt-Bügelmessschraube gemessen

Bemaßung der Welle des Getriebetyps 2000.00-L0A04R1

Getriebe-typ	Abmaße in mm												
	a	*b*	*d*	*e*	*f*	*g*	*h*	*i*	*j*	*q*	*s*	*t*	*u*
2000	15	18,5	26	ø2,6	M2,5x5	ø11	11	8	4,5	1,1	M2,5x5	11	9
2001	18	23	32	ø3,1	M3x10	ø13	13	8,5	6	2,1	M3x6	13	11
2002	20	25	35	ø3,1	M3x10	ø16	15	10	7	2,05	M3x6	15	10
2003	24	30	42	ø4,1	M4x10	ø19	18	12	8	2	M4x8	18	16
2004	26	33	46	ø4,1	M4x10	ø21	20	13	9	2	M4x8	20	16
2005	30	38	53	ø4,1	M4x10	ø24	22	15	11	2,1	M4x8	22	16
2006	32	40	56	ø4,1	M4x10	ø28	24	17	12	2,1	M4x8	24	16
2007	35	42,5	60	ø4,1	M4x10	ø30	26	17,5	13,5	2,1	M4x8	26	16
2008	40	48	68	ø5,1	M4x10	ø32	30	20	15	2	M5x10	30	20
2009	45	54,5	77	ø5,1	M4x10	ø37	35	22,5	17,5	3,3	M5x10	35	20

Getriebetyp	ø Welle	Wellen-länge	Maße Passfeder			Gewindebohrung innen	Bestell.- Nr.
	*m**	c	*n*	*o*	*p*	*r*	
2000	ø4j5	10	-	-	-	M2,5x5	2000.00-L0A04R1
2001	ø6j6	12	8	0,8	2	M3x8	2001.00-L0A06R1
2002	ø6j6 ø8j6	12 12	8 8	0,8 0,8	2 2	M3x6 M3x8	2002.00-L0A06R1 2002.00-L0A08R1
2003	ø8j6 ø10j6	16 16	10 12	1,2 1,5	3 4	M4x8 M4x8	2003.00-L0A08R1 2003.00-L0A10R1
2004	ø8j6 ø12j6	16 16	10 12	1,2 1,5	3 4	M4x8 M5x8	2004.00-L0A08R1 2004.00-L0A12R1
2005	ø8j6 ø12j6	16 16	10 12	1,2 1,5	3 4	M4x8 M5x8	2005.00-L0A08R1 2005.00-L0A12R1
2006	ø10j6 ø12j6	16 16	10 12	1,2 1,5	3 4	M4x8 M5x8	2006.00-L0A10R1 2006.00-L0A12R1
2007	ø12j6	16	12	1,5	4	M5x8	2007.00-L0A12R1
2008	ø12j6	16	12	1,5	4	M5x8	2008.00-L0A12R1
2009	ø12j6	16	12	1,5	4	M5x8	2009.00-L0A12R1

Winkelgetriebe Ket-Bee 200X LxC-Getriebe

1x Vollwelle, 1x Sacklochhohlwelle

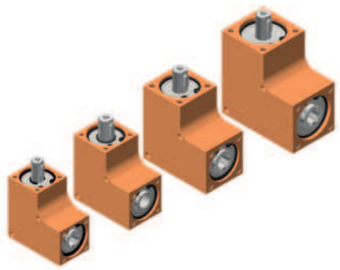

Eine Kegelradgetriebe-Familie bestehend aus 4 Baugrößen für einen vielfältigen Einsatz als Winkelgetriebe.
Kompaktes Design bei maximalem Drehmoment, Robustheit und eine leichtgängige Kraftübertragung zeichnen das Getriebe aus. Eine einfache Schraubbefestigung ermöglicht die unkomplizierte Montage.

Besondere Merkmale

- Kombination: Vollwelle/Sacklochhohlwelle
- Wartungsfrei und geräuscharm
- Gehärtete Stahlkegelräder
- Gehäuse Aluminium eloxiert (orange oder silber)
- Übersetzung 1:1
- Zulässige Betriebstemperatur -20°C bis +60°C
- Verdrehspiel an Abtriebswelle 3° ± 1°
- Einschaltdauer 20 % bei 5 min (1 min ON, 4 min OFF)
- Lebensdauer von 1000 Std bei:
  - voller Belastung und
  - Eingangsdrehzahl von 500 U/min und
  - Einschaltdauer 20 % bei 5 min

Bestell.-Nr.	Drehzahlbereich n in min^{-1}	Max. Drehmoment M in Nm	Radial- und Axialbelastung* F_R in N	F_A in N	Teilegewicht in kg
2006.00-LXC10R1	100/500/1000	8/3/1,5	550	550	0,33
2007.00-LXC12R1	100/500/1000	10/4/2	550	550	0,40
2008.00-LXC12R1	100/500/1000	12/5/2,5	600	600	0,57
2009.00-LXC12R1	100/500/1000	14/6/3	750	750	0,80

* Die Werte von F_R gelten nur wenn F_A = 0 N
Die Werte von F_A gelten nur wenn F_R = 0 N

Ket-Bee	Winkelgetriebe 90°					
	Max. Drehmoment (Drehzahlabhängig)					
2006.00-	1,50 bis 8	Nm		☐32 mm	56 mm	
2007.00-	2 bis 10	Nm		☐35 mm	60 mm	
2008.00-	2,5 bis 12	Nm		☐40 mm	68 mm	
2009.00-	3 bis 14	Nm		☐45 mm	77 mm	
	Getriebe-Bauart					
	L	L-Getriebe: Winkelgetriebe 90°				
		Gehäuse: Material & Optik				
		0	Alu, orange eloxiert (Standard)			
		1	Alu, silber eloxiert			
			Ausführung Welle			
			C	X: mit Sacklochhohlwelle; Y Vollwelle		
				Wellen Ø in mm je Getriebetyp (Maß m)		
				XX	Beispiel: „10“ bei 2006.00	
					Übersetzung R	
					R1	i = 1:1
2006.00-	L	0	C	10	R1	**Beispiel: 2006.00-L0C10R1**

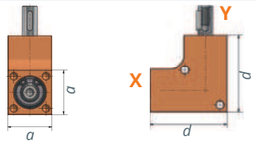

m: bei 2006	m: bei 2007	m: bei 2008	m: bei 2009
10	12	12	12

* Farbe nach Kundenwunsch auf Anfrage

Anwendungsbeispiel

Unsere Standardkomponenten bieten eine Vielzahl von Möglichkeiten, um Antriebsaufgaben effizient umzusetzen. Dank zahlreicher Varianten von Schneckengetrieben aus der Ket-Motion Serie können nahezu alle Automatisierungsaufgaben problemlos bewältigt werden.

In unserer Ket-Bee Familie bieten wir sowohl Getriebe für eine einfache Umlenkung um 90° (200x L-Getriebe) als auch für eine Verteilung der Kraftübertragung auf zwei Antriebe (200x T-Getriebe) an.

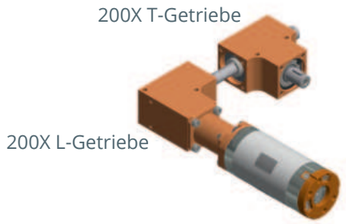

Bemaßung allgemein

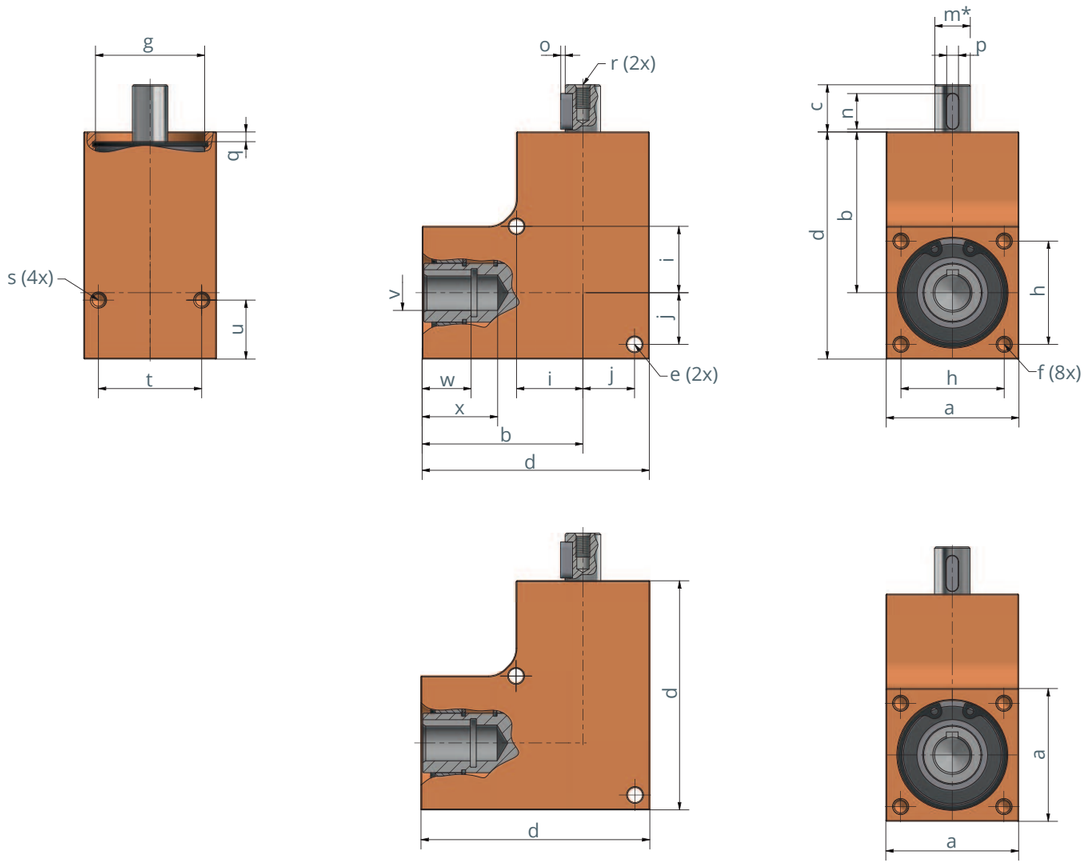

Bemaßung der Welle

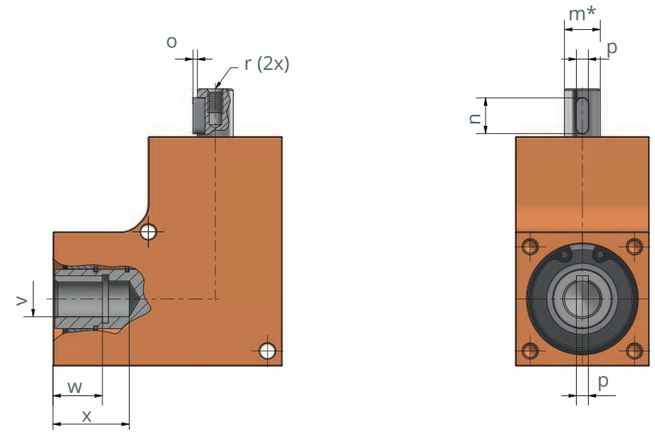

* mit der 3-Punkt-Bügelmessschraube gemessen

Getriebe-typ	Abmaße in mm												
	a	*b*	*d*	*e*	*f*	*g*	*h*	*i*	*j*	*q*	*s*	*t*	*u*
2006	4kt32	40	56	ø4,1	M4x10	ø28	24	17	12	2,1	M4x8	24	16
2007	4kt35	42,5	60	ø4,1	M4x10	ø30	26	17,5	13,5	2,1	M4x8	26	16
2008	4kt40	48	68	ø5,1	M5x10	ø37	30	20	15	2	M5x8	30	20
2009	4kt45	54,5	77	ø5,1	M5x10	ø37	35	22,5	17,5	3,3	M5x10	35	20

Getriebetyp	ø Welle	Wellen-länge	Maße Passfeder			Gewindebohrung innen				Bestell.- Nr.
	*m**	c	*n*	*o*	*p*	r	v	w	x	
2006	ø10j6	16	10	1,2	3	M4x8	ø10H8	11	17	2006.00-LXC10RX
2007	ø12j6	16	12	1,5	4	M5x8	ø10H8	14	22,5	2007.00-LXC12RX
2008	ø12j6	16	12	1,5	4	M5x8	ø12H8	14,5	23,5	2008.00-LXC12RX
2009	ø12j6	16	12	1,5	4	M5x8	ø12H8	15,5	24,5	2009.00-LXC12RX

Winkelgetriebe Ket-Bee 200X T-Getriebe

3x Vollwelle im Gleich-/ Gegenlauf

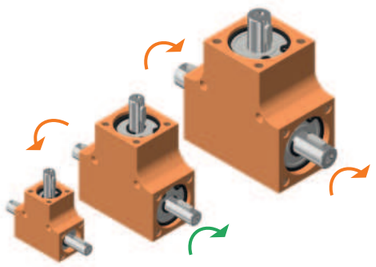

Eine Kegelradgetriebe-Familie mit durchgehender Welle bestehend aus 10 Baugrößen für einen vielfältigen Einsatz als Winkelgetriebe. Kompaktes Design bei maximalem Drehmoment, Robustheit und eine leichtgängige Kraftübertragung zeichnen das Getriebe aus.

Besondere Merkmale

- Wartungsfrei, geräuscharm dank gehärteten Stahlkegelräder
- Gehäuse Aluminium eloxiert
- Übersetzung 1:1
- Zulässige Betriebstemperatur -20°C bis +60°C
- Verdrehspiel an Abtriebswelle 3° ± 1°
- Einschaltdauer 20 % bei 5 min (1 min ON, 4 min OFF)
- Lebensdauer von 1000 Std bei:
  - voller Belastung und
  - Eingangsdrehzahl von 500 U/min und
  - Einschaltdauer 20% bei 5 min

Ket-Bee	T-Getriebe				
	Max. Drehmoment (Drehzahlabhängig)		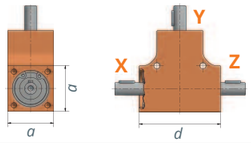		
2000.00-	0,04 bis 0,28	Nm	□15 mm	26 mm	
2001.00-	0,05 bis 0,35	Nm	□18 mm	32 mm	
2002.00-	0,15 bis 0,75	Nm	□20 mm	35 mm	
2003.00-	0,5 bis 2,5	Nm	□24 mm	42 mm	
2004.00-	0,75 bis 4	Nm	□26 mm	46 mm	
2005.00-	1 bis 5	Nm	□30 mm	53 mm	
2006.00-	1,5 bis 8	Nm	□32 mm	56 mm	
2007.00-	2 bis 10	Nm	□35 mm	60 mm	
2008.00-	2,5 bis 12	Nm	□40 mm	68 mm	
2009.00-	3 bis14	Nm	□45 mm	77 mm	

Getriebebauart

T T-Getriebe: Durchgehende Welle

Gehäuse: Material & Optik

0 Alu, orange eloxiert (Standard)
1 Alu, silber eloxiert

* Farbe nach Kundenwunsch auf Anfrage

Ausführung Welle & Drehrichtung

A Vollwellen mit Passfeder/ X,Z im **Gleich**lauf ** bei Getriebetyp 2000 keine Passfeder*
B Vollwellen mit Passfeder/ X,Z im **Gegen**lauf ** nur bei Getriebetypen von 2006 bis 2009*

Wellen Ø in mm je Getriebetyp (Maß m)

XX Beispiel: „06“ bei 2001

m: bei 2000	m: bei 2001	m: bei 2002	m: bei 2003	m: bei 2004	m: bei 2005	m: bei 2006	m: bei 2007	m: bei 2008	m: bei 2009	
04	06	06	08	08	08	10	12	12	12	mm

Übersetzung R

R1 i = 1:1

2002.00-	**T**	**0**	**A**	**06**	**R1**	**Beispiel: 2002.00-T0A06R1**

Bestell.-Nr.	Gleichlauf A Gegenlauf B	Drehzahlbereich n in min^{-1}	Max. Drehmoment M* in Nm	Radial- und Axialbelastung** F_R in N / F_A in N	Teilegewicht in kg
2000.00-T0A04R1	Gleichlauf	100/500/1000	0,28/0,08/0,04	48	0,03
2001.00-T0A06R1	Gleichlauf	100/500/1000	0,35/0,1/0,05	60	0,06
2002.00-T0A06R1	Gleichlauf	100/500/1000	0,75/0,3/0,15	100	0,07
2003.00-T0A08R1	Gleichlauf	100/500/1000	2,5/1/0,5	120	0,13
2004.00-T0A08R1	Gleichlauf	100/500/1000	4/1,5/0,75	140	0,17
2005.00-T0A08R1	Gleichlauf	100/500/1000	5/2/1	240	0,19
2006.00-T0A10R1 2006.00-T0B10R1	Gleichlauf Gegenlauf	100/500/1000	8/3/1,5	550	0,24
2007.00-T0A12R1 2007.00-T0B12R1	Gleichlauf Gegenlauf	100/500/1000	10/4/2	550	0,40
2008.00-T0A12R1 2008.00-T0B12R1	Gleichlauf Gegenlauf	100/500/1000	12/5/2,5	600	0,59
2009.00-T0A12R1 2009.00-T0B12R1	Gleichlauf Gegenlauf	100/500/1000	14/6/3	750	0,80

* **Achtung**: Bei 200X.00-TXB Varianten verteilt sich der Antriebsdrehmoment auf 2 Achsen
** Die Werte von F_R gelten nur wenn F_A = 0 N
Die Werte von F_A gelten nur wenn F_R = 0 N

Anwendungsbeispiele

In unserer Ket-Bee Familie bieten wir sowohl Getriebe für eine einfache Umlenkung um 90° (200x L-Getriebe) als auch für eine Verteilung der Kraftübertragung auf zwei Antriebe (200x T-Getriebe) an.

Unsere Standardkomponenten bieten eine Vielzahl von Möglichkeiten, um Antriebsaufgaben effizient umzusetzen. Dank zahlreichen Varianten von Schneckengetrieben aus der Ket-Motion Serie können nahezu alle Automatisierungsaufgaben problemlos bewältigt werden.

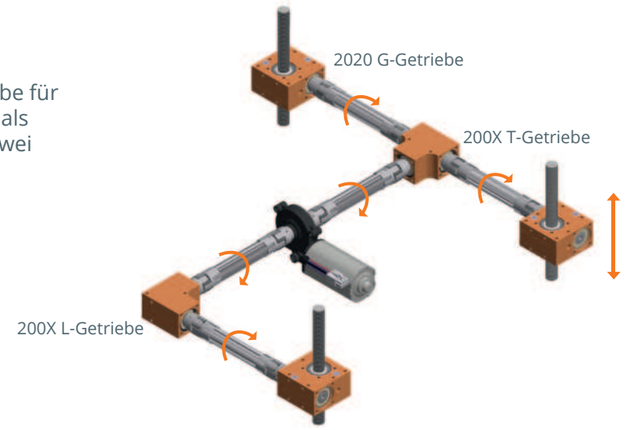

Ausführung Welle & Drehrichtung

Getriebetypen 200X.00-TXA

A: X, Y, Z = Vollwellen mit Passfeder
X, Z Wellen im Gleichlauf

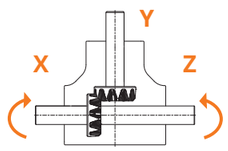

Getriebetypen 200X.00-TXB

B: X, Y, Z = Vollwellen mit Passfeder
X, Z Wellen im Gegenlauf

Achtung: Bei 200X.00-TXB Varianten wird das Antriebsdrehmoment auf 2 Achsen verteilt

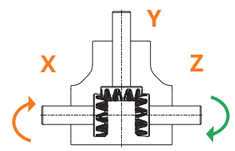

Nur bei Getriebetypen von 2006 bis 2009

Bemaßung allgemein

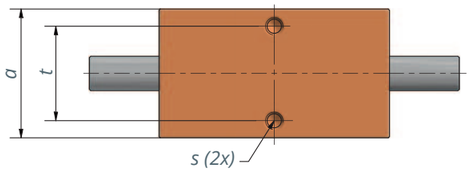

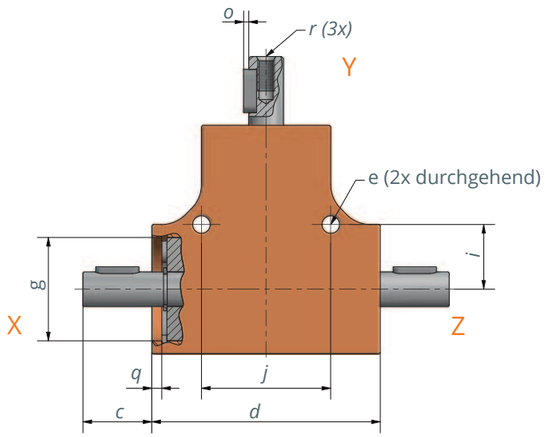

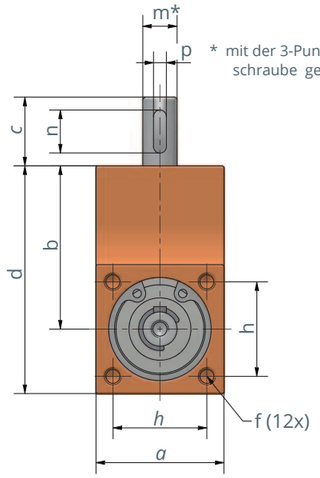

* mit der 3-Punkt-Bügelmess-schraube gemessen

Die Lage der Passfedern ist im Standard nicht exakt auf 90° zueinander ausgerichtet. Bei Bedarf auf Anfrage möglich.

Bemaßung der Welle

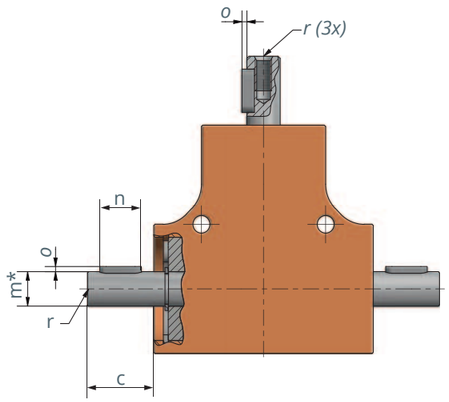

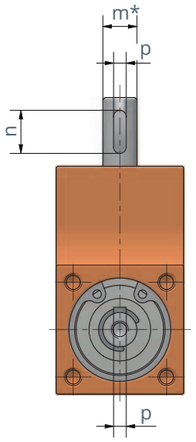

* mit der 3-Punkt-Bügelmessschraube gemessen

Bemaßung der Welle des Getriebetyps 2000.00-T0A04R1

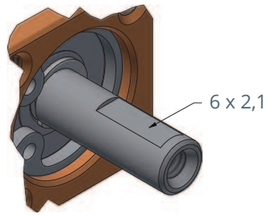

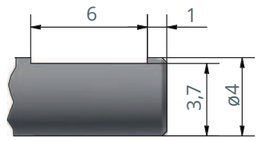

Getriebe-typ	Abmaße in mm											
	a	b	d	e	f	g	h	i	j	q	s	t
2000	15	18,5	26	ø2,6	M2,5x4	ø11	11	8	16	1,1	M2,5x4	11
2001	18	23	32	ø3,1	M3x4	ø13	13	8,5	17	3,1	M3x4	13
2002	20	25	35	ø3,1	M3x6	ø16	15	10	20	2,25	M3x6	15
2003	24	30	42	ø4,1	M4x6	ø19	18	12	24	2	M4x6	18
2004	26	33	46	ø4,1	M4x8	ø22	20	14	26	2	M4x8	20
2005	30	38	53	ø4,1	M4x8	ø24	22	15	30	2,3	M4x8	22
2006	32	40	56	ø4,1	M4x10	ø28	24	17	34	2,8	M4x8	24
2007	35	42,5	60	ø4,1	M4x10	ø30	26	17,5	35	3,2	M4x8	26
2008	40	48	68	ø5,1	M5x10	ø32	30	20	40	3,5	M5x10	30
2009	45	54,5	77	ø5,1	M5x10	ø37	35	22,5	45	5	M5x10	35

Getriebetyp	ø Welle	Wellen-länge	Maße Passfeder			Gewindebohrung innen	Bestell.- Nr.
	m*	c	n	o	p	r	
2000	ø4j5	10	-	-	-	M2,5x5	2000.00-T0A04R1
2001	ø6j6	12	8	0,8	2	M3x8	2001.00-T0A06R1
2002	ø6j6	12	8	0,8	2	M3x6	2002.00-T0A06R1
2003	ø8j6	16	10	1,2	3	M4x8	2003.00-T0A08R1
2004	ø8j6	16	10	1,2	3	M4x8	2004.00-T0A08R1
2005	ø8j6	16	10	1,2	3	M4x8	2005.00-T0A08R1
2006	ø10j6	16	10	1,2	3	M4x8	2006.00-T0A10R1 2006.00-T0B10R1
2007	ø12j6	16	12	1,5	4	M5x8	2007.00-T0A12R1 2007.00-T0B12R1
2008	ø12j6	16	12	1,5	4	M5x8	2008.00-T0A12R1 2008.00-T0B12R1
2009	ø12j6	16	12	1,5	4	M5x8	2009.00-T0A12R1 2009.00-T0B12R1

Winkelgetriebe Ket-Bee 200X TxC-Getriebe

Sacklochhohlwelle und Vollwelle im Gleichlauf

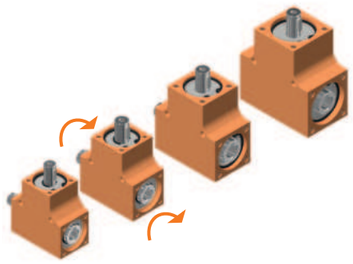

Eine Kegelradgetriebe-Familie bestehend aus 4 Baugrößen für einen vielfältigen Einsatz als Winkelgetriebe.
Kompaktes Design bei maximalem Drehmoment, Robustheit und eine leichtgängige Kraftübertragung zeichnen das Getriebe aus. Eine einfache Schraubbefestigung ermöglicht eine unkomplizierte Montage.

Besondere Merkmale

- Kombination: Sacklochhohlwelle und Vollwelle im Gleichlauf
- Wartungsfrei, geräuscharm dank gehärteten Stahlkegelrädern
- Gehäuse Aluminium eloxiert
- Übersetzung 1:1
- Zulässige Betriebstemperatur -20°C bis +60°C
- Verdrehspiel an Abtriebswelle 3° ± 1°
- Einschaltdauer 20 % bei 5 min (1 min ON, 4 min OFF)
- Lebensdauer von 1000 Std bei:
  - voller Belastung und
  - Eingangsdrehzahl von 500 U/min und
  - Einschaltdauer 20% bei 5 min

Bestell.-Nr.	Drehzahlbereich n in min^{-1}	Max. Drehmoment M in Nm	Radial- und Axialbelastung* F_R in N	F_A in N	Teilegewicht in kg
2006.00-TXC10R1	100/500/1000	8/3/1,5	550	550	0,24
2007.00-TXC12R1	100/500/1000	10/4/2	550	550	0,40
2008.00-TXC12R1	100/500/1000	12/5/2,5	600	600	0,59
2009.00-TXC12R1	100/500/1000	14/6/3	750	750	0,80

* Die Werte von F_R gelten nur wenn F_A = 0 N
Die Werte von F_A gelten nur wenn F_R = 0 N

Ket-Bee	T-Getriebe					
	Max. Drehmoment (Drehzahlabhängig)			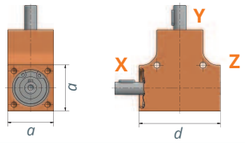		
2006.00-	1,5 bis 8	Nm		□32 mm	56 mm	
2007.00-	2 bis 10	Nm		□35 mm	60 mm	
2008.00-	2,5 bis 12	Nm		□40 mm	68 mm	
2009.00-	3 bis 14	Nm		□45 mm	77 mm	
	Getriebebauart					
	T	T-Getriebe: Durchgehende Welle				
		Gehäuse: Material & Optik				
		0	Alu, orange eloxiert (Standard)			
		1	Alu, silber eloxiert			
			Ausführung Welle & Drehrichtung			
			C	X,Z: Vollwelle & Sacklochhohlwelle im Gleichlauf Y: Vollwelle mit Passfeder		
				Wellen Ø in mm je Getriebetyp (Maß m)		
				XX	Beispiel: „10“ bei 2006.00	
					Übersetzung R	
					R1	i = 1:1
2006.00-	T	0	C	10	R1	**Beispiel: 2006.00-L0C10R1**

* Farbe nach Kundenwunsch auf Anfrage

m: bei 2006	m: bei 2007	m: bei 2008	m: bei 2009	
10	12	12	12	mm

Anwendungsbeispiele

In unserer Ket-Bee Familie bieten wir sowohl Getriebe für eine einfache Umlenkung um 90° (200x L-Getriebe) als auch für eine Verteilung der Kraftübertragung auf zwei Antriebe (200x T-Getriebe) an.

Unsere Standardkomponenten bieten eine Vielzahl von Möglichkeiten, um Antriebsaufgaben effizient umzusetzen. Dank zahlreichen Varianten von Schneckengetrieben aus der Ket-Motion Serie können nahezu alle Automatisierungsaufgaben problemlos bewältigt werden.

200X T-Getriebe

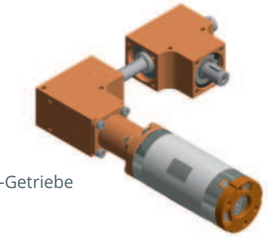

200X L-Getriebe

Ausführung Welle & Drehrichtung

Getriebetypen 200X.00-TXC

A: X, Y = Vollwellen mit Passfeder, Z= Sacklochhohlwelle
X, Z Wellen im Gleichlauf

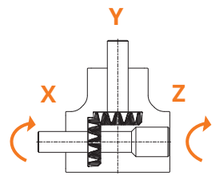

Bemaßung allgemein

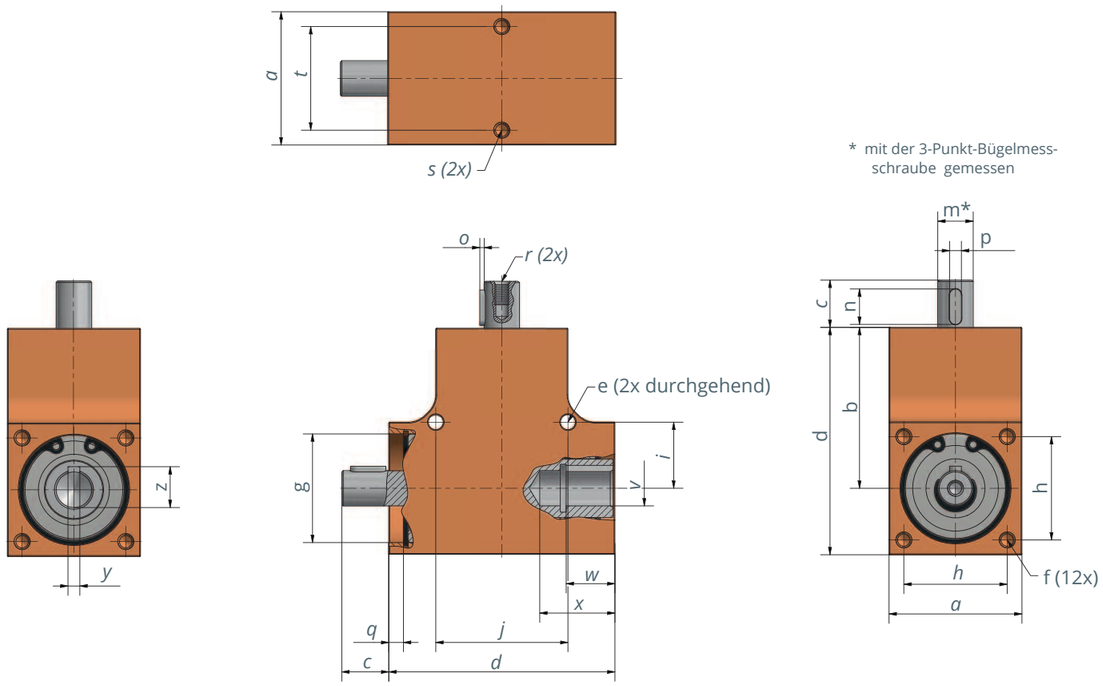

* mit der 3-Punkt-Bügelmess-schraube gemessen

Die Lage der Passfedern ist im Standard nicht exakt auf 90° zueinander ausgerichtet. Bei Bedarf auf Anfrage möglich.

Bemaßung der Welle

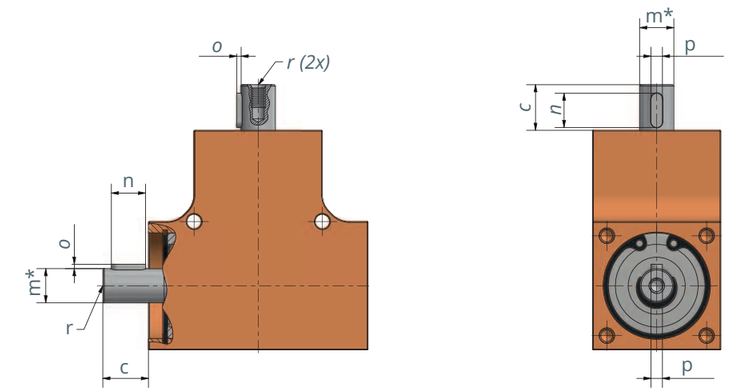

* mit der 3-Punkt-Bügelmessschraube gemessen

Getriebe-typ	Abmaße in mm											
	a	*b*	*d*	*e*	*f*	*g*	*h*	*i*	*j*	*q*	*s*	*t*
2006	4kt32	40	56	ø4,1	M4x10	ø28	24	17	34	2,8	M4x8	24
2007	4kt35	42,5	60	ø4,1	M4x10	ø30	26	17,5	35	3,3	M4x8	26
2008	4kt40	48	68	ø5,1	M5x10	ø32	30	20	40	3,7	M5x10	30
2009	4kt45	54,5	77	ø5,1	M5x10	ø37	35	22,5	45	5	M5x10	35

Getriebe-typ	ø Welle	Wellen-länge	Maße Passfeder			Gewindebohrung innen						Bestell.- Nr.
	*m**	*c*	*n*	*o*	*p*	*r*	v	w	x	y	z	
2006	ø10j6	16	10	1,2	3	M4x8	ø10H8	11,5	18,5	4JS9	11,8	2006.00-TXC10R1
2007	ø12j6	16	12	1,5	4	M5x8	ø10H8	13	18,5	4JS9	11,8	2007.00-TXC12R1
2008	ø12j6	16	12	1,5	4	M5x8	ø12H8	14,5	20,5	4JS9	13,8	2008.00-TXC12R1
2009	ø12j6	16	12	1,5	4	M5x8	ø12H8	15,5	25,5	4JS9	13,8	2009.00-TXC12R1

Winkelgetriebe Ket-Bee 200X TxD-Getriebe

1x Vollwelle, 2x Sacklochhohlwelle im Gegenlauf

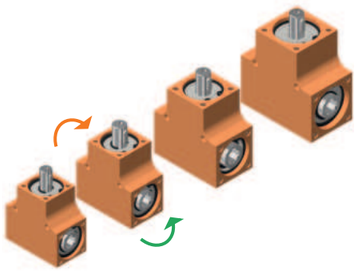

Eine Kegelradgetriebe-Familie bestehend aus 4 Baugrößen für einen vielfältigen Einsatz als Winkelgetriebe.
Kompaktes Design bei maximalem Drehmoment, Robustheit und eine leichtgängige Kraftübertragung zeichnen das Getriebe aus. Eine einfache Schraubbefestigung ermöglicht eine unkomplizierte Montage.

Besondere Merkmale

- Kombination: 1x Vollwelle, 2x Sacklochhohlwelle im Gegenlauf
- Wartungsfrei, geräuscharm dank gehärteten Stahlkegelrädern
- Gehäuse Aluminium eloxiert
- Übersetzung 1:1
- Zulässige Betriebstemperatur -20°C bis +60°C
- Verdrehspiel an Abtriebswelle 3° ± 1°
- Einschaltdauer 20 % bei 5 min (1 min ON, 4 min OFF)
- Lebensdauer von 1000 Std bei:
  - voller Belastung und
  - Eingangsdrehzahl von 500 U/min und
  - Einschaltdauer 20% bei 5 min

Bestell.-Nr.	Drehzahlbereich n in min^{-1}	Max. Drehmoment M* in Nm	Radial- und Axialbelastung** F_R in N	F_A in N	Teilegewicht in kg
2006.00-TXD10R1	100/500/1000	8/3/1,5	550	550	0,24
2007.00-TXD12R1	100/500/1000	10/4/2	550	550	0,40
2008.00-TXD12R1	100/500/1000	12/5/2,5	600	600	0,59
2009.00-TXD12R1	100/500/1000	14/6/3	750	750	0,80

* **Achtung**: Bei 200X.00-TXB Varianten verteilt sich der Antriebsdrehmoment auf 2 Achsen
** Die Werte von F_R gelten nur wenn F_A = 0 N
Die Werte von F_A gelten nur wenn F_R = 0 N

Ket-Bee	T-Getriebe						
	Max. Drehmoment (Drehzahlabhängig)			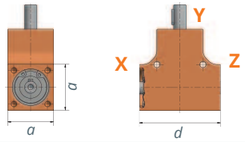			
2006.00-	1,5 bis 8	Nm		□32 mm	56 mm		
2007.00-	2 bis 10	Nm		□35 mm	60 mm		
2008.00-	2,5 bis 12	Nm		□40 mm	68 mm		
2009.00-	3 bis 14	Nm		□45 mm	77 mm		
	Getriebebauart						
	T	T-Getriebe					
		Gehäuse: Material & Optik					
		0	Alu, orange eloxiert (Standard)				
		1	Alu, silber eloxiert				
			Ausführung Welle & Drehrichtung				
			D	X,Z: Sacklochhohlwellen im **Gegen**lauf Y: Vollwelle mit Passfeder			
				Wellen Ø in mm je Getriebetyp (Maß m)			
				XX	Beispiel: „10“ bei 2006.00		
					Übersetzung R		
					R1	i = 1:1	
2006.00-	T	0	D	10	R1	**Beispiel: 2006.00-L0D10R1**	

* Farbe nach Kundenwunsch auf Anfrage

m: bei 2006	m: bei 2007	m: bei 2008	m: bei 2009	
10	12	12	12	mm

Anwendungsbeispiele

In unserer Ket-Bee Familie bieten wir sowohl Getriebe für eine einfache Umlenkung um 90° (200x L-Getriebe) als auch für eine Verteilung der Kraftübertragung auf zwei Antriebe (200x T-Getriebe) an.

Unsere Standardkomponenten bieten eine Vielzahl von Möglichkeiten, um Antriebsaufgaben effizient umzusetzen. Dank zahlreichen Varianten von Schneckengetrieben aus der Ket-Motion Serie können nahezu alle Automatisierungsaufgaben problemlos bewältigt werden.

200X T-Getriebe

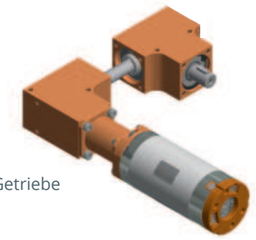

200X L-Getriebe

Ausführung Welle & Drehrichtung

Getriebetypen 200X.00-TXD

A: Y = Vollwelle mit Passfeder
X, Z = Sacklochhohlwellen im Gegenlauf

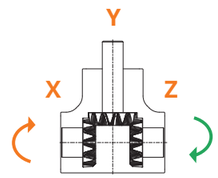

Achtung: Bei 200X.00-TXD Varianten wird das Antriebsdrehmoment auf 2 Achsen verteilt

Bemaßung allgemein

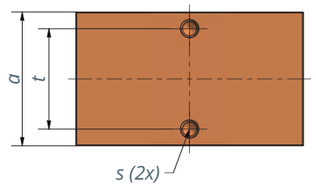

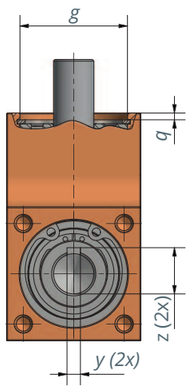

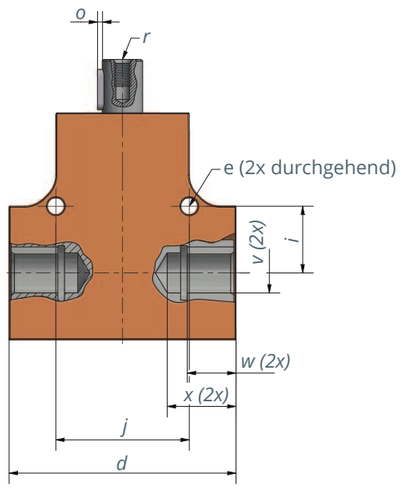

* mit der 3-Punkt-Bügelmess-
schraube gemessen

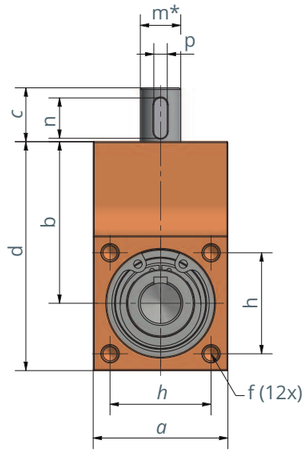

Die Lage der Passfedern ist im Standard nicht exakt auf 90°
zueinander ausgerichtet. Bei Bedarf auf Anfrage möglich.

Bemaßung der Welle

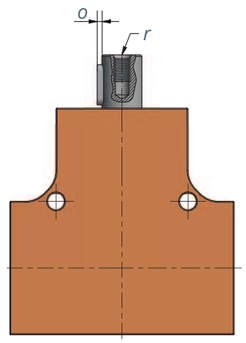

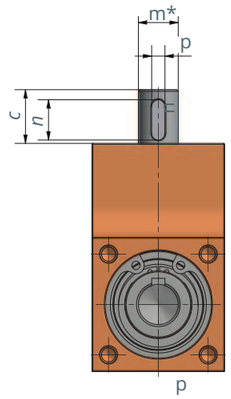

* mit der 3-Punkt-Bügelmessschraube gemessen

Getriebe-typ	Abmaße in mm											
	a	b	d	e	f	g	h	i	j	q	s	t
2006	4kt32	40	56	ø4,1	M4x10	ø28	24	17	34	2,1	M4x8	24
2007	4kt35	42,5	60	ø4,1	M4x10	ø30	26	17,5	35	2,1	M4x8	26
2008	4kt40	48	68	ø5,1	M5x10	ø32	30	20	40	2	M5x10	30
2009	4kt45	54,5	77	ø5,1	M5x10	ø37	35	22,5	45	3,3	M5x10	35

Getriebe-typ	ø Welle	Wellen-länge	Maße Passfeder			Gewindebohrung innen						Bestell.- Nr.
	m*	c	n	o	p	r	v	w	x	y	z	
2006	ø10j6	16	10	1,2	3	M4x8	ø10H8	12,5	16	3JS9	11,4	2006.00-TXD10R1
2007	ø12j6	16	12	1,5	4	M5x8	ø10H8	13,5	16	4JS9	11,8	2007.00-TXD12R1
2008	ø12j6	16	12	1,5	4	M5x8	ø12H8	14,5	20,5	4JS9	13,8	2008.00-TXD12R1
2009	ø12j6	16	12	1,5	4	M5x8	ø12H8	15,5	24,5	4JS9	13,8	2009.00-TXD12R1

Umlenkgetriebe 3014

Beschreibung

Eine Kegelradgetriebe-Familie für den Einsatz als Umlenkgetriebe in bis zu drei Richtungen. Die Umlenkung der Drehbewegung ist im Winkel 90°, 120°, 135° möglich. Auf Anfrage ist die Anzahl der Antriebsräder variabel.
Einfache Schraubbefestigung am Adapter ermöglicht eine unkomplizierte Montage.

Besondere Merkmale

- Wartungsfrei
- Gehärtete Stahlkegelräder
- Gehäuse aus glasfaserverstärktem Kunststoff oder aus Aluminium im Winkel 90°/120°/135°
- Übersetzung nach unten 1,3:1, Übersetzung in Umlenkungsrichtung 1:1
- Für den manuellen Betrieb ausgelegt

Technische Angaben

Baureihe	3014.00-0069	3014.00-0070	3014.00-0071	3014.00-0082
Übersetzung in Umlenkungsrichtung	1:1	1:1	1:1	1:1
Übersetzung 90° nach unten	1,3:1	1,3:1	1,3:1	1,3:1
Antrieb/Abtrieb	6ktSW6	6ktSW6	6ktSW6	6ktSW6
Anzahl der Kegelräder	4	4	3	3
Max. Antriebsdrehmoment	3 Nm	3 Nm	3 Nm	3 Nm
Gehäuse/Umlenkungswinkel	3 x 120°	2 x 135°	120°	135°
Material	Aluminium	Aluminium	Kunststoff	Kunststoff

Anwendungsbeispiel

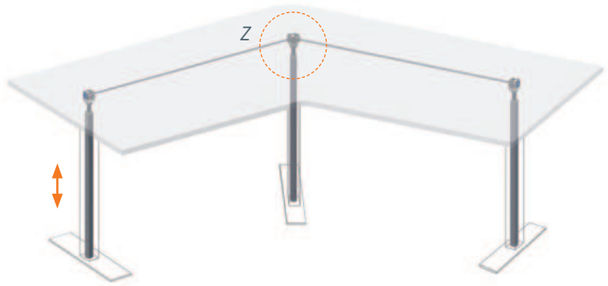

Ansicht Z

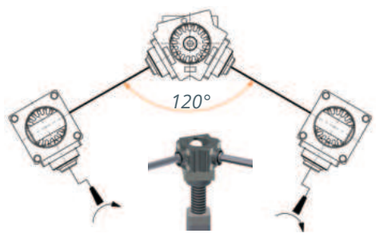

3014.00-0069 Umlenkung bis zu 3 x 120°

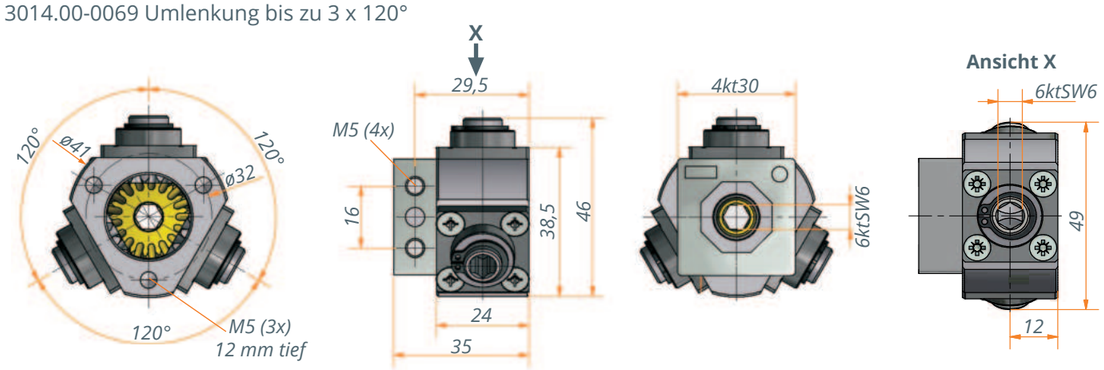

3014.00-0070 Umlenkung bis zu 2 x 135°/ 90°

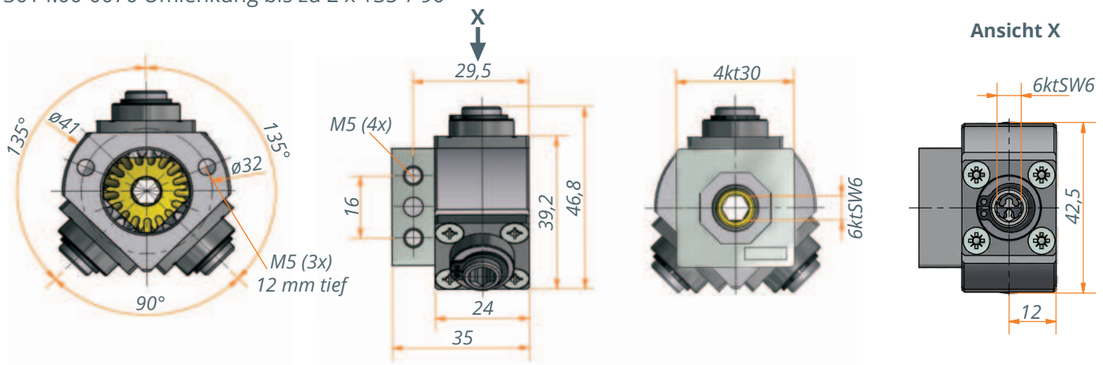

3014.00-0071 Umlenkung 120°

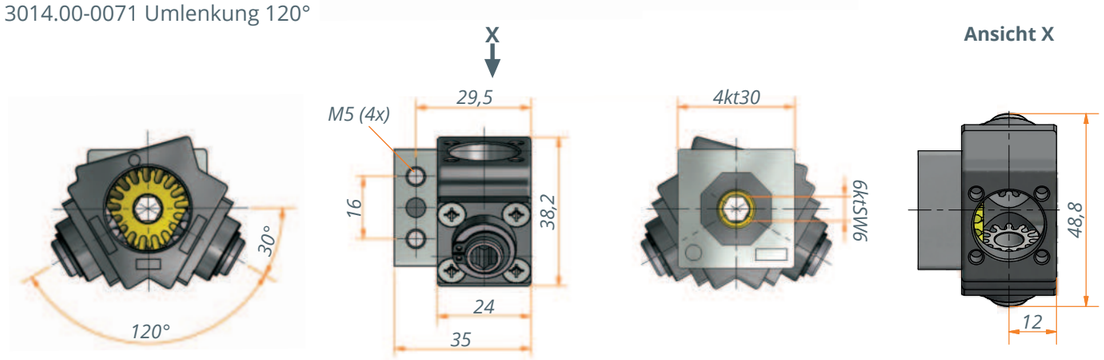

3014.00-0082 Umlenkung 135°

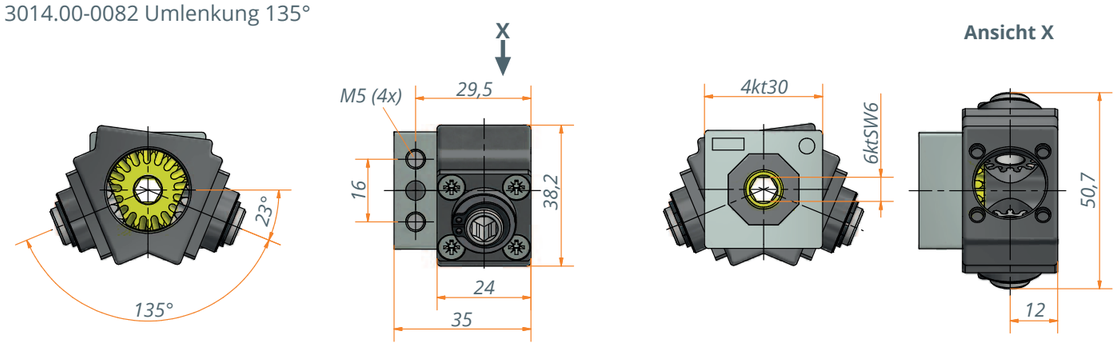

Umlenkgetriebe 3039

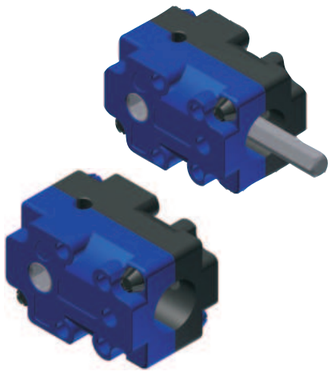

Beschreibung

Kegelradgetriebe für die Umlenkung einer Drehbewegung im 90°-Winkel. Das Getriebe kann sowohl mit einer 6kt-Achse mit kundenspezifischer Länge als auch ohne Achse geliefert werden.
Eine einfache Schraubbefestigung ermöglicht eine unkomplizierte Montage.

Besondere Merkmale

- Wartungsfrei
- Gehärtete Stahlkegelräder
- Gehäuse aus glasfaserverstärktem Kunststoff
- Übersetzung 1:1
- Sowohl für den manuellen, als auch für den elektromotorischen Antrieb geeignet

Variantenschlüssel

3039.00	V03	A	XXX

Länge der Ausladung: XXX in mm
Variante mit 6kt-Achse

3039.00-0001

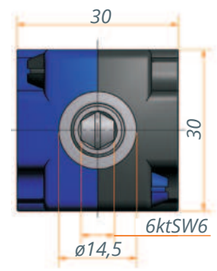

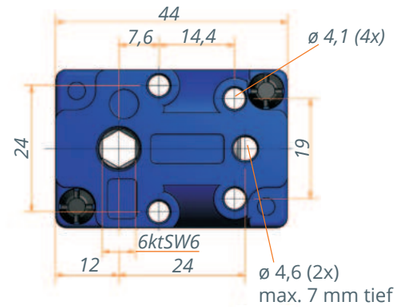

3039.00-V03AXXX

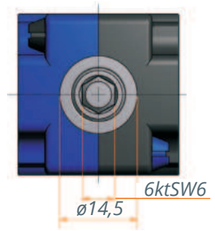

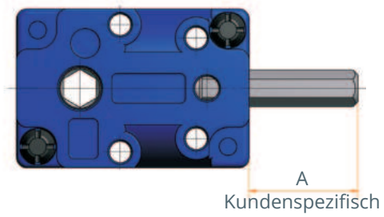

Technische Angaben

Baureihe	*3039.00-0001*	*3039.00-V03AXXX*
Übersetzung	1:1	1:1
Antrieb/Abtrieb	6ktSW6	6ktSW6
Anzahl der Zahnräder	2	2
Max. Antriebsdrehmoment	4 Nm	4 Nm
Ausladung A	-	Kundenspezifisch
Gehäuse	Kunststoff	Kunststoff

Umlenkgetriebe 3045

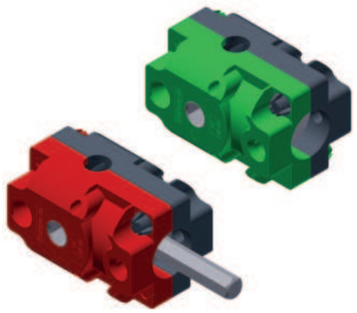

Beschreibung

Kegelradgetriebe für die Umlenkung einer Drehbewegung im 90°-Winkel. Das Getriebe kann sowohl mit einer 6kt-Achse mit kundenspezifischer Länge als auch ohne Achse geliefert werden.
Eine einfache Schraubbefestigung ermöglicht eine unkomplizierte Montage.

Besondere Merkmale

- Wartungsfrei
- Gehärtete Stahlkegelräder
- Gehäuse aus glasfaserverstärktem Kunststoff
- Übersetzung 1 : 1 (rot-schwarz) und 2 : 1 (grün-schwarz)
- Sowohl für den manuellen als auch für den elektromotorischen Antrieb geeignet

Variantenschlüssel

3045.00	V04	A	XXX

Länge der Ausladung: XXX in mm
Variante mit 6kt-Achse

Technische Angaben

Baureihe	*3045.00-3001*	*3045.00-3002*	*3045.00-V04AXXX*
Übersetzung	1:1	2:1*	1:1
Antrieb/Abtrieb	6ktSW7	6ktSW7	6ktSW7
Anzahl der Zahnräder	2	2	2
Max. Antriebsdrehmoment	5,5 Nm	5,5 Nm	5,5 Nm
Ausladung A	-	-	Kundenspezifisch
Gehäuse	Kunststoff	Kunststoff	Kunststoff

* Antrieb zu Abtrieb

3045.00-3001 - Übersetzung 1:1

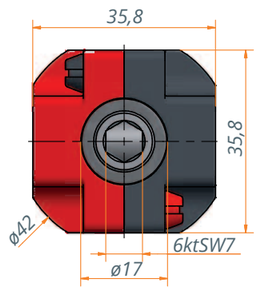

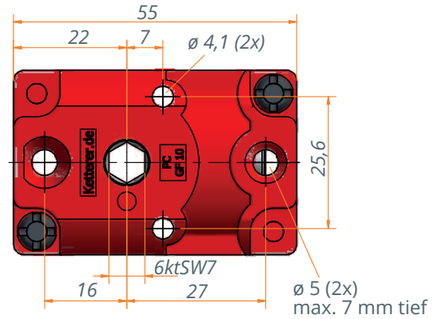

3045.00-3002 - Übersetzung 2:1 (Antrieb : Abtrieb)

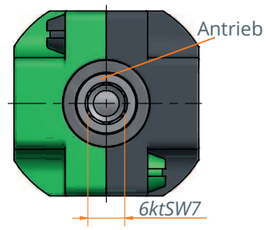

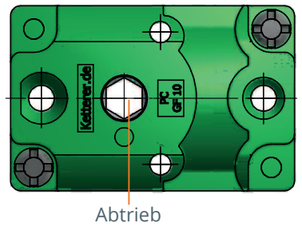

3045.00-V04AXXX - Übersetzung 1:1

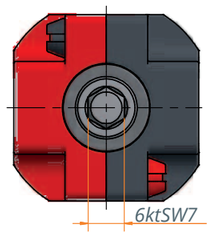

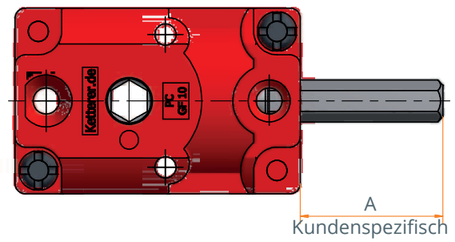

Kegelradgetriebe 3056

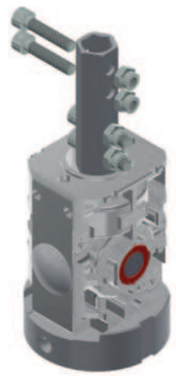

Beschreibung

Kegelradgetriebe für die Umlenkung einer Drehbewegung im 90°-Winkel. Ideal geeignet für die Verstellung von Sonnenschirmen.
Eine Kegelrad-Sonderverzahnung gewährleistet einen ruhigen Lauf des Getriebes. Antrieb und Abtrieb sind modifizierbar für kundenspezifische Anwendungen. Das Getriebe ist mit jeglicher Spindel kombinierbar.

Besondere Merkmale

- Wartungsfrei
- Gehärtete Stahlkegelräder
- Gehäuse aus Zinkdruckguß
- Übersetzung 1:2, auf Anfrage ist auch 1:1 möglich
- Für den manuellen Betrieb ausgelegt

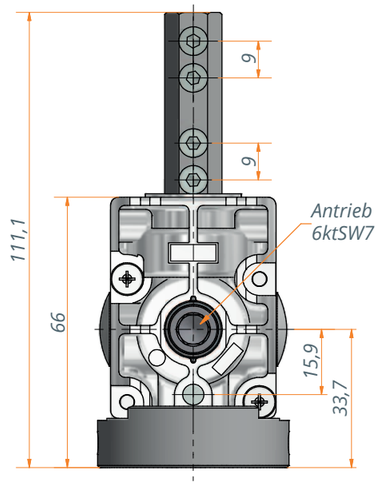

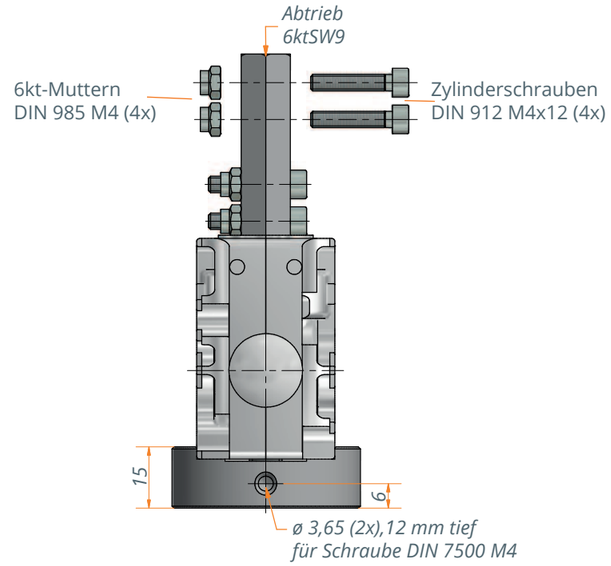

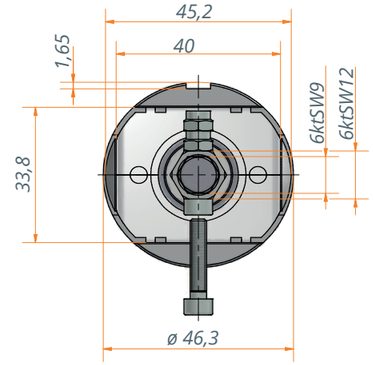

Technische Angaben

Baureihe	3056.00-2000
Übersetzung	1:2
Antrieb	6ktSW7
Abtrieb	6ktSw9
Anzahl der Zahnräder	2
Gehäuse Material	Zinkdruckguß
Max. Antriebsdrehmoment	6 Nm
Max. Zuglast statisch kurzzeitig*	8.000 N
Max. Drucklast statisch kurzzeitig*	5.000 Nm

* Spitzenbelastung z.B. durch Windböen verursacht

Technische Hinweise

- Achtung: Spindel nicht im Lieferumfang, wird auf Kundenanfrage gefertigt
- Abhängig von der eingesetzten Spindel ist die Selbsthemmung des Systems zu prüfen

Anwendungsbeispiel

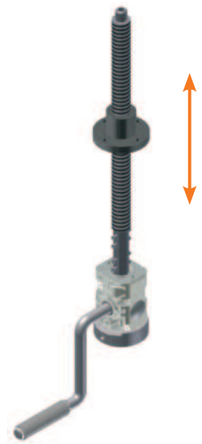

Kegelradgetriebe 3057

Beschreibung

Kegelradgetriebe für die Umlenkung einer Drehbewegung im 90°-Winkel. Ideal geeignet für die Verstellung von Sonnenschirmen.
Eine Kegelrad-Sonderverzahnung gewährleistet einen ruhigen Lauf des Getriebes. Antrieb und Abtrieb sind modifizierbar für kundenspezifische Anwendungen. Das Getriebe ist mit jeglicher Spindel kombinierbar.

Besondere Merkmale

- Wartungsfrei
- Gehärtete Stahlkegelräder
- Gehäuse aus Zinkdruckguß
- Übersetzung 1 : 2
- Für den manuellen Betrieb ausgelegt

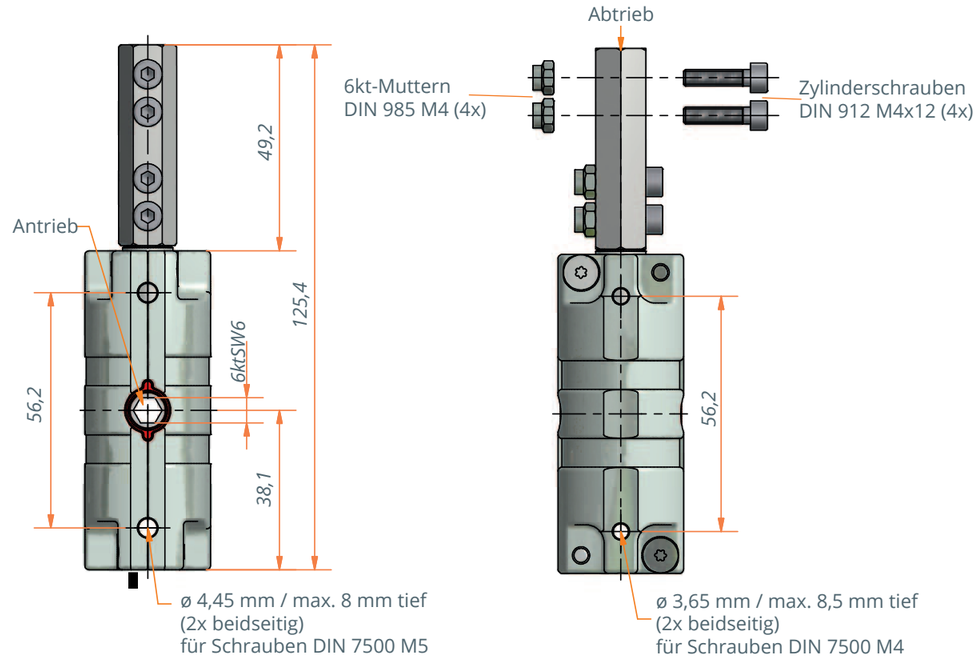

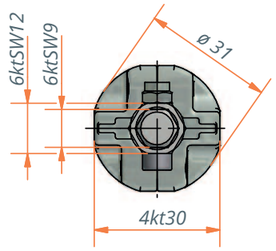

Technische Angaben

Baureihe	3057.00-0010
Übersetzung	1:2
Antrieb	6ktSW6
Abtrieb	6ktSw9
Anzahl der Zahnräder	2
Gehäuse Material	Zinkdruckguß
Max. Antriebsdrehmoment	2,5 Nm
Max. Zuglast statisch kurzzeitig*	8.000 N
Max. Drucklast statisch kurzzeitig*	5.000 Nm

* Spitzenbelastung z.B. durch Windböen verursacht

Technischer Hinweis

- Achtung: Spindel nicht im Lieferumfang, wird auf Kundenanfrage gefertigt
- Abhängig von der eingesetzten Spindel ist die Selbsthemmung des Systems zu prüfen

Anwendungsbeispiel

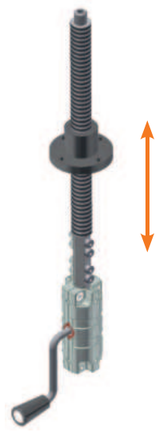

Kegelradgetriebe 3058

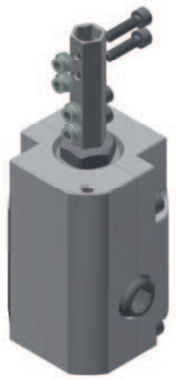

Beschreibung

Kegelradgetriebe für die Umlenkung einer Drehbewegung im 90°-Winkel. Ideal geeignet für die Verstellung von Sonnenschirmen.
Eine Kegelrad-Sonderverzahnung gewährleistet einen ruhigen Lauf des Getriebes. Antrieb und Abtrieb sind modifizierbar für kundenspezifische Anwendungen. Das Getriebe ist mit jeglicher Spindel kombinierbar.

Besondere Merkmale

- Optimierte Korrosionseigenschaften
- Wartungsfrei
- Gehärtete Stahlkegelräder mit optimiertem Korrosionsschutz
- Gehäuse aus Aluminium
- Übersetzung 1:4
- Für den manuellen Betrieb ausgelegt

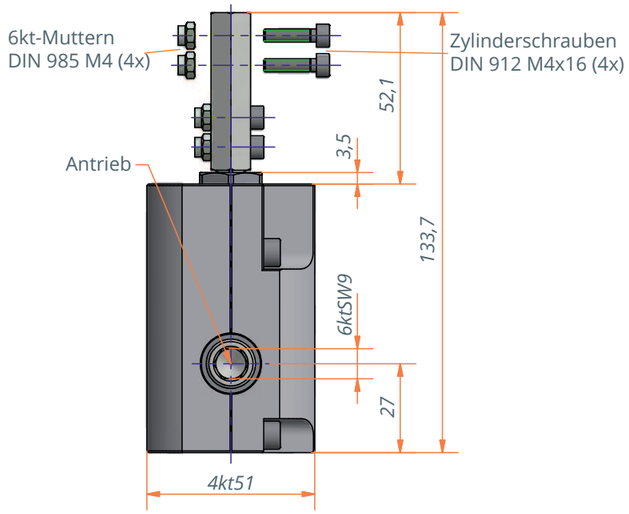

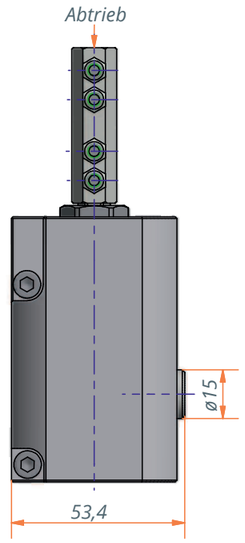

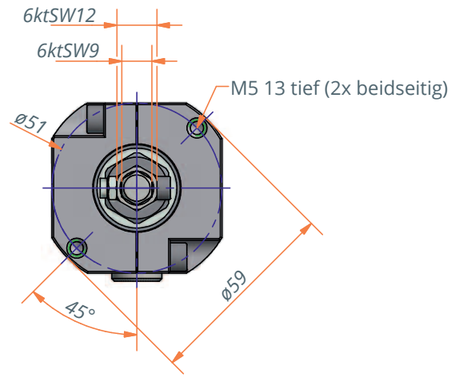

Technische Angaben

Baureihe	3058.00-0005
Übersetzung	1:4
Antrieb	6ktSW9
Abtrieb	6ktSW9
Anzahl der Zahnräder	2
Gehäuse Material	Aluminium
Max. Antriebsdrehmoment	10 Nm
Max. Zuglast statisch kurzzeitig*	10.000 N
Max. Drucklast statisch kurzzeitig*	12.000 N

* Spitzenbelastung z.B. durch Windböen verursacht

Technische Hinweise

- Achtung: Spindel nicht im Lieferumfang, wird auf Kundenanfrage gefertigt
- Abhängig von der eingesetzten Spindel ist die Selbsthemmung des Systems zu prüfen

Anwendungsbeispiel

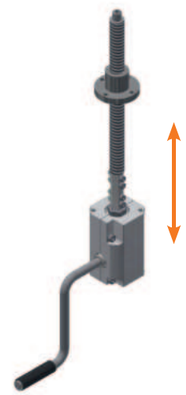

Kegelradgetriebe 3869/3870/3871/3872

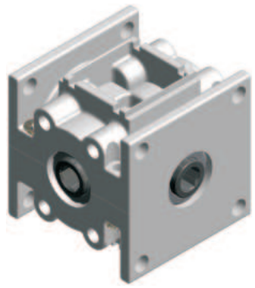

Beschreibung

Kegelradgetriebe für die Umlenkung einer Drehbewegung. Ideal als Verteilergetriebe oder Vorsatzgetriebe für Elektro-Motoren z.B. für Jalousien oder Stellantriebe im Sondermaschinenbau. Eine Kegelrad-Sonderverzahnung gewährleistet einen ruhigen Lauf des Getriebes. Das Getriebe ist mit jeglicher Spindel kombinierbar. Aufgrund des modularen Aufbaus des Getriebes kann bereits bei kleineren Stückzahlen auf spezielle Kundenwünsche eingegangen werden.

Besondere Merkmale

- Wartungsfrei
- Gehärtete, kugelgelagerte Stahlkegelräder
- Gehäuse aus Zinkdruckguss
- Übersetzung 1:1
- Bis zu 4 Antriebsräder
- Auf Anfrage 6ktSW6, Sackloch oder durchgehend möglich
- Lebensdauer 20.000 Lastwechsel: bei 10 Nm, 110 U/min, mit der Einschaltdauer 30 s ON 240 s OFF und bei + 25 °C

Variantenschlüssel

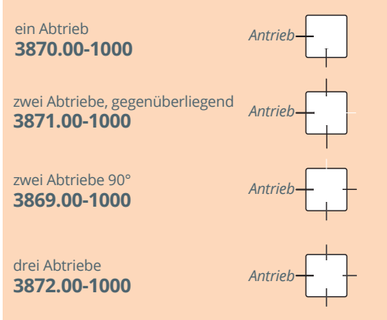

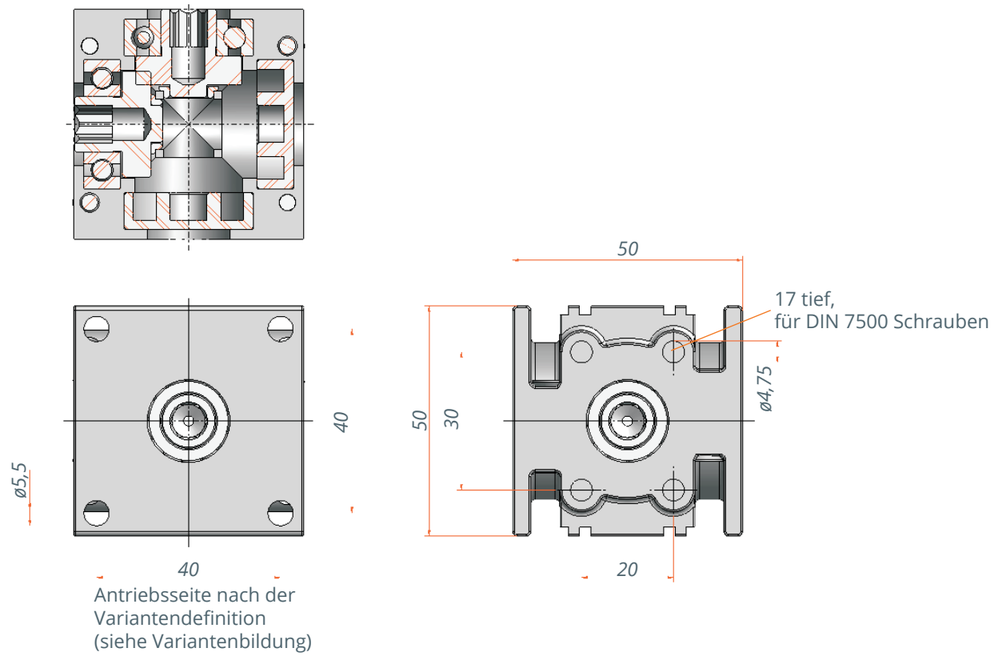

Technische Angaben

Baureihe	3869.00-1000	3870.00-1000	3871.00-1000	3872.00-1000
Übersetzung	1:1	1:1	1:1	1:1
Antrieb	6ktSW7	6ktSW7	6ktSW7	6ktSW7
Abtrieb	6ktSW7	6ktSW7	6ktSW7	6ktSW7
Anzahl Kegelräder	3	2	3	4
Max. Antriebsdrehmoment	10 Nm	10 Nm	10 Nm	10 Nm
Gehäuse Material	Zinkdruckguss	Zinkdruckguss	Zinkdruckguss	Zinkdruckguss

Technischer Hinweis

- Die Antriebsseite kann beliebig ausgewählt werden
- Bei reduzierten Drehzahlen sind höhere Drehmomente möglich

Anwendungsbeispiel

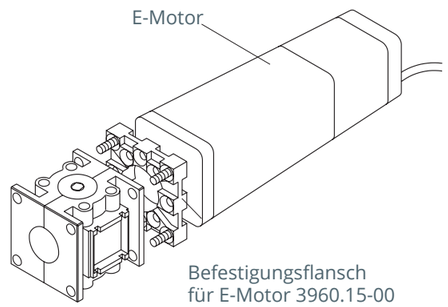

Kegelradgetriebe Ket-Flex 3872

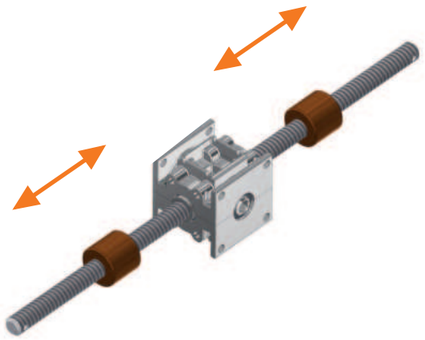

Beschreibung

Unser Ket-Flex Kegelradgetriebe mit seitlichen Spindelabgängen ist die optimale Lösung für Förderanlagen. Es kann zu Gassenverstellungen, Kurvenverstellungen oder für Verstellungen von Seitenführungen eingesetzt werden.
Die seitlichen Spindeln ermöglichen eine einfache Anpassung an unterschiedliche Dimensionsanforderungen, z.B. bei Förderbändern.

Besondere Merkmale

- Wartungsfrei
- Gehärtete, kugelgelagerte Stahlkegelräder
- Gehäuse aus Zinkdruckguss
- Übersetzung i= 1:1
- Lebensdauer 20.000 Lastwechsel: bei 10 Nm u. 110 U/min mit der Einschaltdauer 30 s ON 240 s OFF bei +25°C
- Max. Drehmoment 10 Nm (bei reduzierten Drehzahlen sind höhere Drehmomente möglich)
- Kundenspezifische Anpassungen der Spindellänge und des Spindeltyps sind möglich

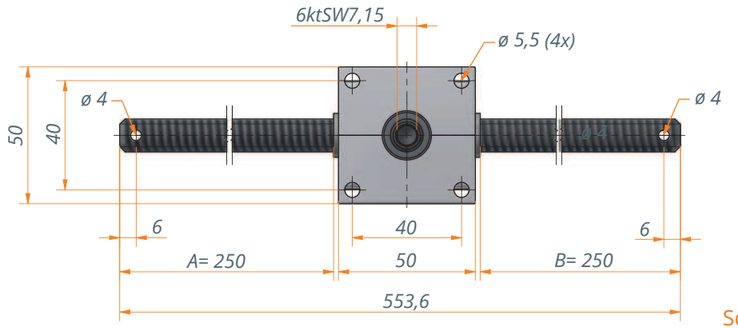

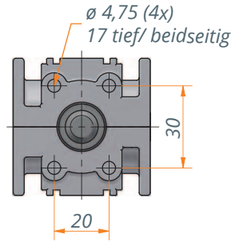

Schematischer Getriebe-Innenaufbau

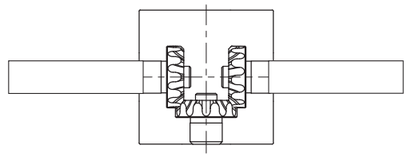

Technische Angaben

Vorzugsvariante	*3872.00-0077*
Anzahl Kegelräder	3
Material Spindel*	1.0715 (11SMn30)
Spindeltyp*	Tr12x3 RH
Länge A*	250 mm
Länge B*	250 mm

* Die Merkmale können nach Kundenvorgabe angepasst werden, genau so wie die Spindelendbearbeitung.

Passende Spindelmuttern

Flanschmutter 13515.20-10

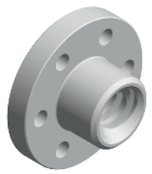

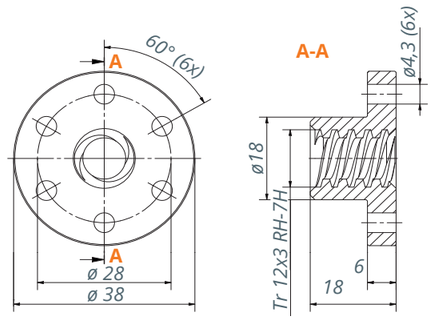

Material: POM-C
Für Spindeltyp: TR 12x3 RH

Rundmutter 12502.00-02

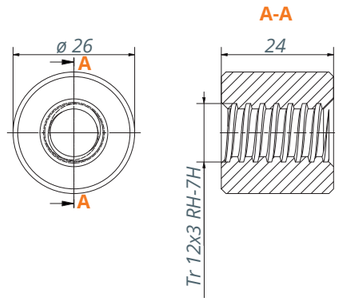

Material: Sondermessing
Für Spindeltyp: TR 12x3 RH

- Die Spindelmuttern können individuell nach Kundenvorgaben gefertigt werden

Kegelradgetriebe 3874

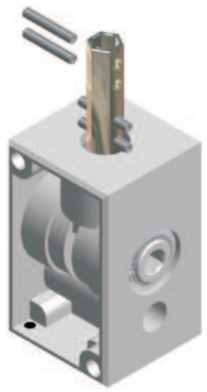

Beschreibung

Kompaktes Kegelradgetriebe für die Umlenkung einer Drehbewegung im 90°-Winkel. Ideal geeignet für die Verstellung von großen Sonnenschirmen. Eine Kegelrad-Sonderverzahnung gewährleistet einen ruhigen Lauf des Getriebes. Antrieb und Abtrieb sind modifizierbar für kundenspezifische Anwendungen. Das Getriebe ist mit jeglicher Spindel kombinierbar.

Besondere Merkmale

- Wartungsfrei
- Gehärtete Stahlkegelräder
- Gehäuse aus Zinkdruckguss
- Baugröße 50 x 50 x 84 mm
- Übersetzung 1:1,5
- Max. Antriebsdrehmoment 4 Nm
- Für den manuellen Betrieb ausgelegt

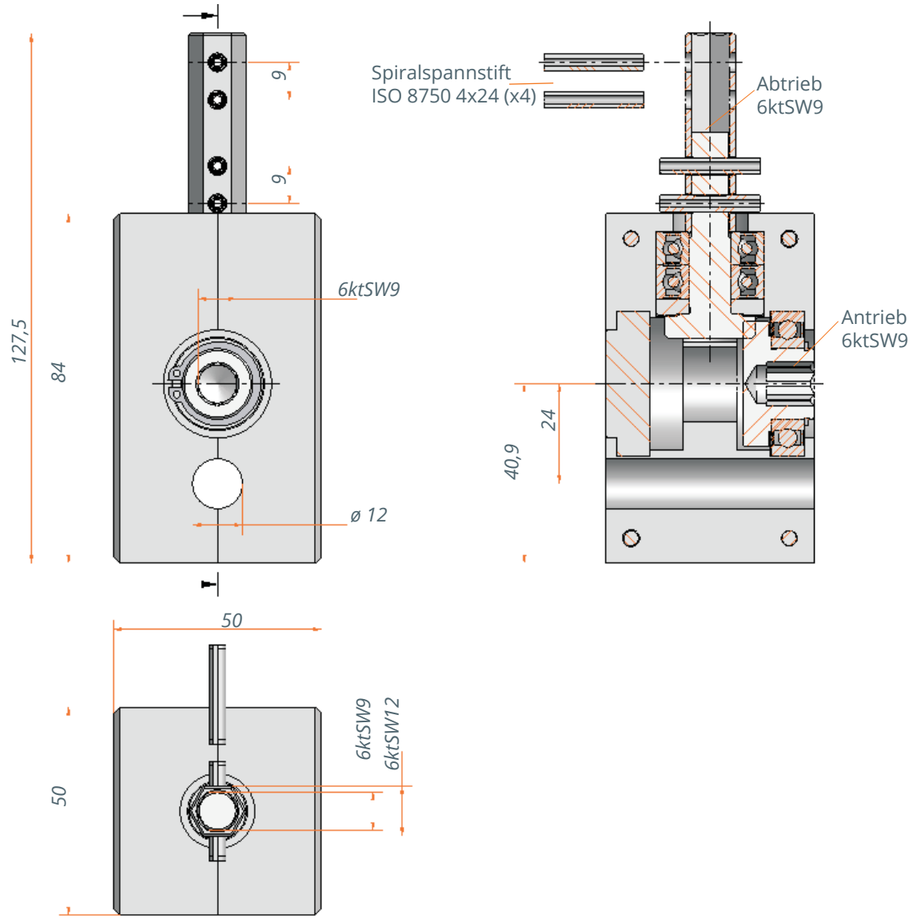

Technische Angaben

Baureihe	3874
Übersetzung	1:1,5
Antrieb	6ktSW9
Abtrieb	6ktSW9
Anzahl der Zahnräder	2
Gehäuse Material	Zinkdruckguss
Max. Antriebsdrehmoment	4 Nm
Max. Zuglast statisch kurzzeitig*	7.000 N
Max. Drucklast statisch kurzzeitig*	9.000 N

* Spitzenbelastung z.B. durch Windböen verursacht

Technischer Hinweis

- Achtung: Spindel nicht im Lieferumfang, wird auf Kundenanfrage gefertigt
- Abhängig von der eingesetzten Spindel ist die Selbsthemmung des Systems zu prüfen

Anwendungsbeispiel

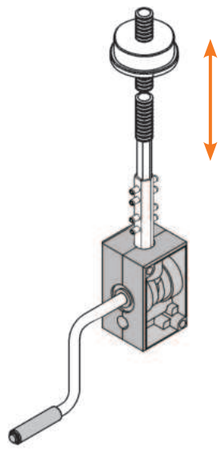

Kegelradgetriebe 3875

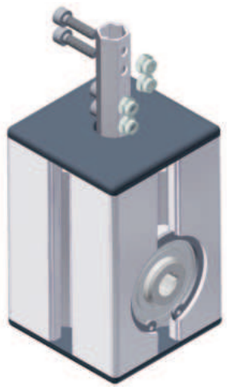

Beschreibung

Kegelradgetriebe für die Umlenkung einer Drehbewegung im 90° - Winkel.
Ideal geeignet für die Verstellung von großen Sonnenschirmen.
Eine Kegelrad-Sonderverzahnung gewährleistet den ruhigen Lauf des Getriebes. Antrieb und Abtrieb sind modifizierbar für kundenspezifische Anwendungen. Das Getriebe ist mit jeglicher Spindel kombinierbar.

Besondere Merkmale

- Wartungsfrei
- Gehärtete Stahlkegelräder
- Gehäuse aus Aluminiumprofil
- Baugröße 60 x 60 mm
- Übersetzung 1:1,5
- Max. Antriebsdrehmoment 8 Nm
- Für den manuellen Betrieb ausgelegt

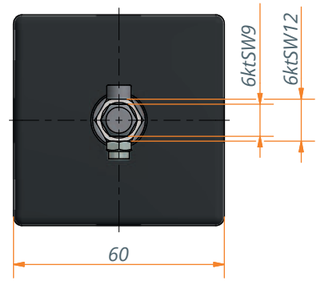

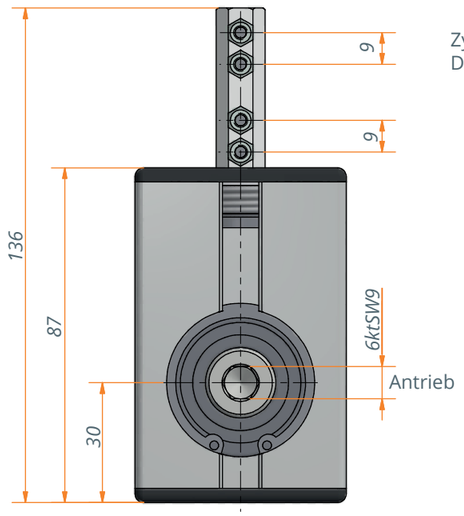

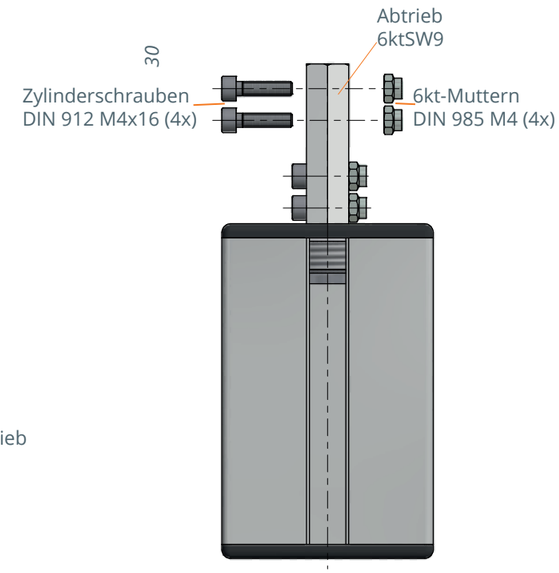

Technische Angaben

Baureihe	3875.00-1000
Übersetzung	1:1,5
Antrieb	6ktSW9
Abtrieb	6ktSW9
Anzahl der Zahnräder	2
Gehäuse Material	Aluminiumprofil
Max. Antriebsdrehmoment	8 Nm
Max. Zuglast statisch kurzzeitig*	7.500 N
Max. Drucklast statisch kurzzeitig*	9.000 N

* Spitzenbelastung, z.B. durch Windböen verursacht

Technischer Hinweis

- Abhängig von der eingesetzten Spindel ist die Selbsthemmung des Systems zu prüfen

Kegelradgetriebe für Durchgangsspindel 3900/3901

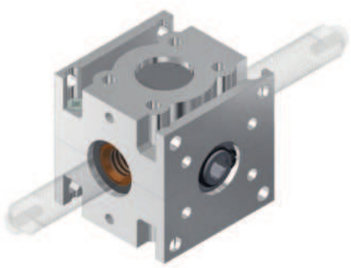

Beschreibung

Kegelradgetriebe für durchlaufende nichtdrehende Spindel, für Schub- und Zugbewegungen.
Das Getriebe eignet sich besonders für den Einsatz als Hebesystem für Dachfenster, Wintergärten und Gewächshäuser sowie bei Sondermaschinenbau. Eine Kegelrad-Sonderverzahnung gewährleistet den ruhigen Lauf des Getriebes. Das Getriebe kann mit unterschiedlichen Gewindetypen geliefert werden. Spindeln können nach Kundenwunsch gefertigt werden.

Besondere Merkmale

- Wartungsfrei
- Gehärtete, kugelgelagerte Stahlkegelräder
- Gehäuse aus Zinkdruckguss
- Übersetzung 1,44:1 oder 1,5:1
- Für den elektromotorischen Antrieb ausgelegt, aber auch für den manuellen Antrieb geeignet

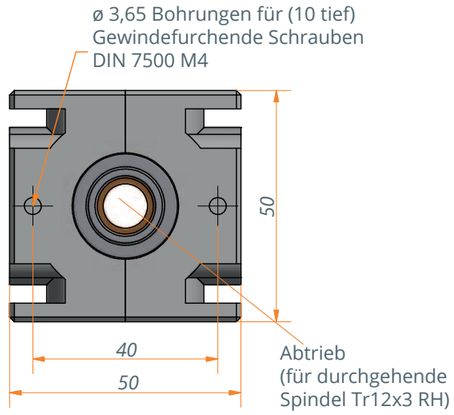

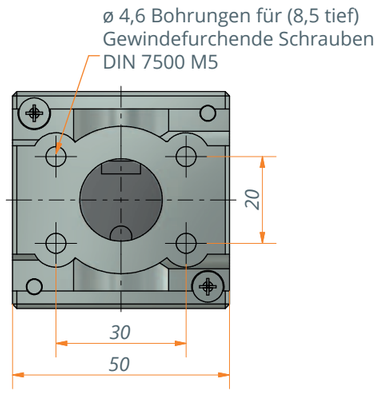

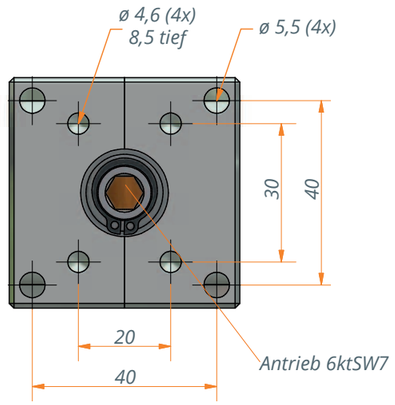

Technische Angaben

Baureihe	3900	3901
Übersetzung	1,44:1	1,5:1
Antrieb	6ktSW7	6ktSW7
Gewindetyp*	Tr12x3 RH	Tr12x3 RH
Max. Hubkraft	800 N	800 N

* Spindel muss separat bestellt werden

Technischer Hinweis

- Achtung: Spindel ist nicht im Lieferumfang, kann auf Kundenwunsch gefertigt werden
- Die Antriebsseite kann beliebig ausgewählt werden
- Abhängig von der eingesetzten Spindel ist die Selbsthemmung des Systems zu prüfen

Anwendungsbeispiel

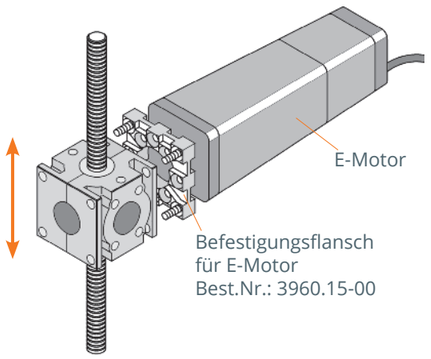

WELTWEIT IM EINSATZ

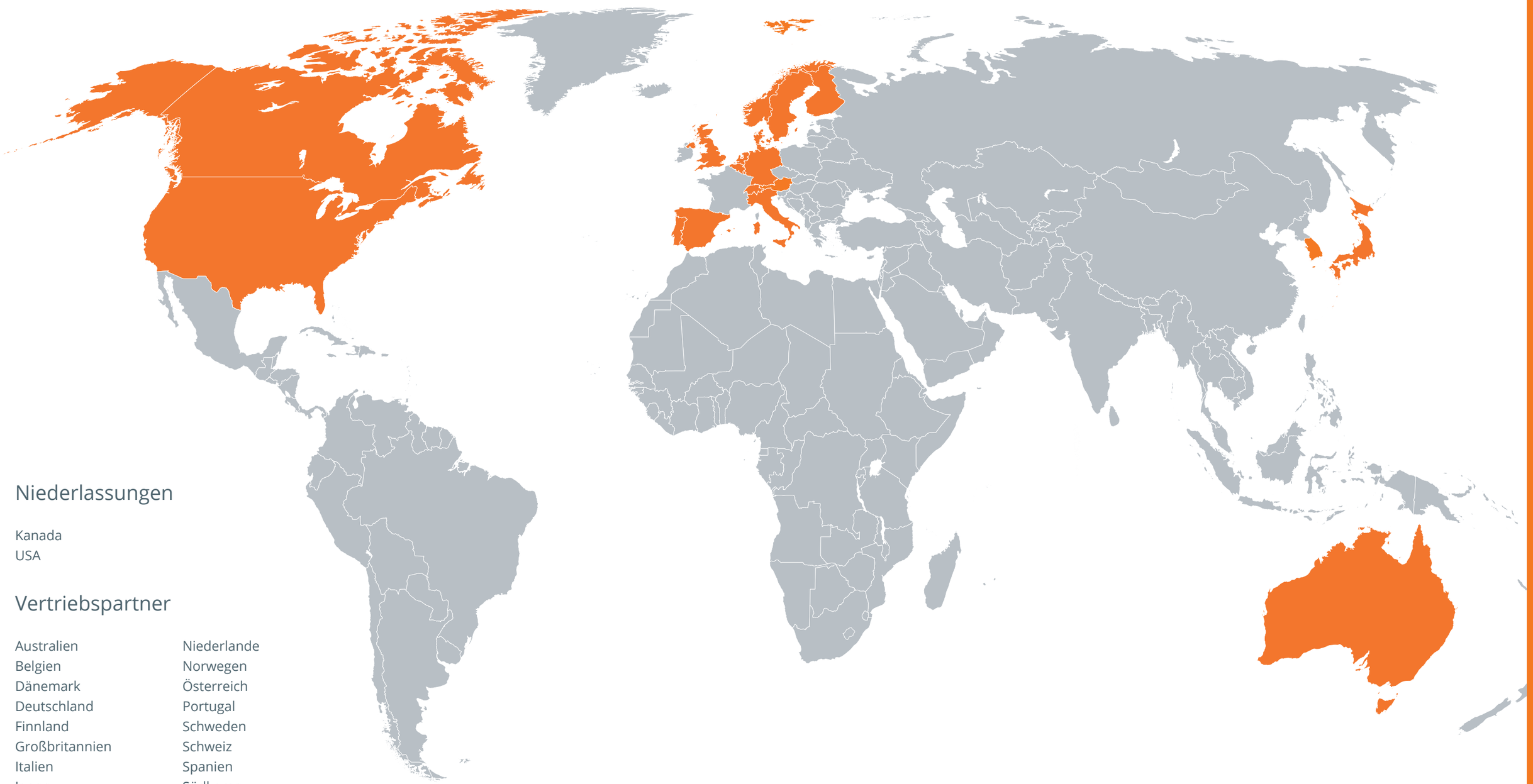

Niederlassungen

Kanada
USA

Vertriebspartner

Australien
Belgien
Dänemark
Deutschland
Finnland
Großbritannien
Italien
Japan
Luxemburg
Niederlande
Norwegen
Österreich
Portugal
Schweden
Schweiz
Spanien
Südkorea

B. Ketterer Söhne GmbH & Co. KG
Bahnhofstraße 20
78120 Furtwangen
Deutschland

Telefon: +49 7723 6569-10
E-Mail: info@ketterer.de
Web: www.ketterer.de

© Ketterer Antriebe, 30.06.2025